

gepef

Válvula de Segurança
(Paraquedas)

VÁLVULA DE SEGURANÇA (PARAQUEDAS)

Dispositivo de segurança aplicado em ramais hidráulicos críticos que, em caso de rupturas em conexões ou mangueiras, fecham automaticamente quando a velocidade do fluxo de óleo ultrapassar o limite permitido da vazão normal.
Podem ser reguladas pelo utilizador conforme curvas de vazão.
Fornecidas em dois modelos: Cartuchos ou conjuntos completos (Conexão + Cartucho)
Também possíveis em aplicações para baixa pressão e vazão, limitadoras de descidas bruscas imprevistas, como equipamentos de serra fita, por exemplo.
Além de evitar acidentes em quedas de cargas ocorridos por rupturas em mangueiras e conexões, evitam derramamentos de óleo.
A pedido é possivel fornecer as válvulas com orifício calibrado para descida lenta da carga.
Todas as válvulas de segurança comercializadas na GEPEF são de nossa produção. Por isso, caso não encontre neste catálogo a opção de válvula de segurança que procura, entre em contato conosco.





Pressão de Trabalho
Até 350 bar / 5075 PSI

Tratamento Superficial
Trivalente Branco (Isento Cr VI)

Vedações e Temperaturas de Trabalho
NBR / Buna-N (-25°C até 100°C) (-13°F até +212°F) - (Padrão)

Materiais
Aço Carbono
Aço Inox AISI 316

Filtragem
De acordo com ISO 4406

Viscosidade
min. 2,8mm/s até 800 mm/s

CR - CARTUCHO



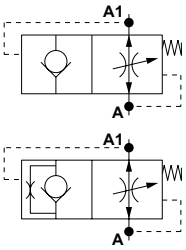

Com orifício calibrado

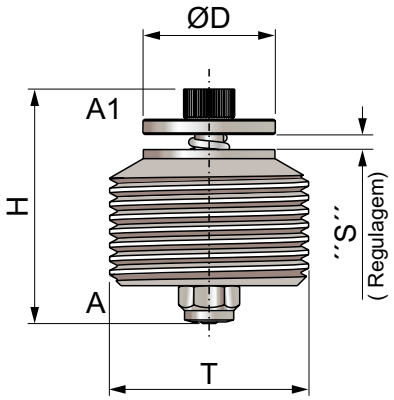

Tipo	ØD	T	H	´´S´´ Regulagem Vazão L/M
CR - 1/4	10	G1/4 BSP	17,5	7-30 aprox.
CR - 3/8	12,5	G3/8 BSP	21	10-45 aprox.
CR - 1/2	16	G1/2 BSP	26,3	15-80 aprox.
CR - 3/4	17,5	G3/4 BSP	31,8	28-150 aprox.

Óleo Mineral Hidráulico HLP - Viscosidade (~24 cSt) a 70°C

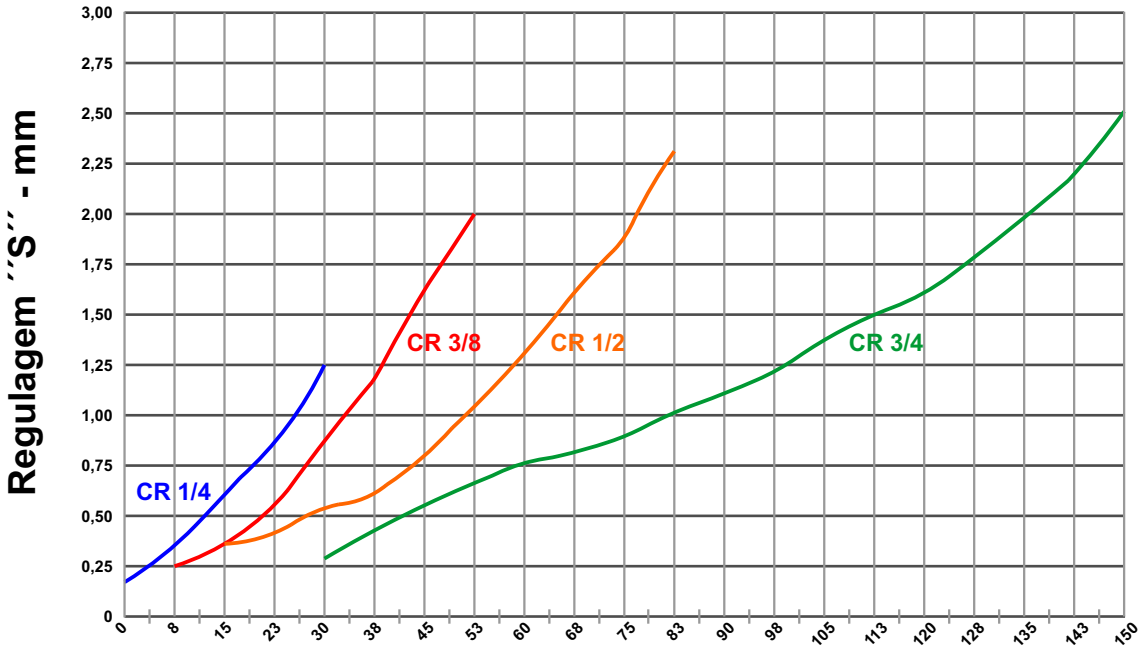

Atenção: Os valores de regulagem indicados no gráfico são indicativos, para qualquer valor de regulagem ´´S´´, o fluxo de reação pode mudar em 10% com base nas características do equipamento em que estão instalados.

Exemplo de Codificação:

CR - 1/4 (Cartucho válvula de segurança, rosca G1/4 BSP).

Material Inox AISI 316, acrescer a letra **I**, no final do código.

Em caso da necessidade de outro tipo de válvula de segurança que não consta neste catálogo, entre em contato com nosso departamento técnico.

Válvula de Segurança Rosca Macho com Cartucho

VBEV-M

Obs: A seta indica o sentido de bloqueio da vazão



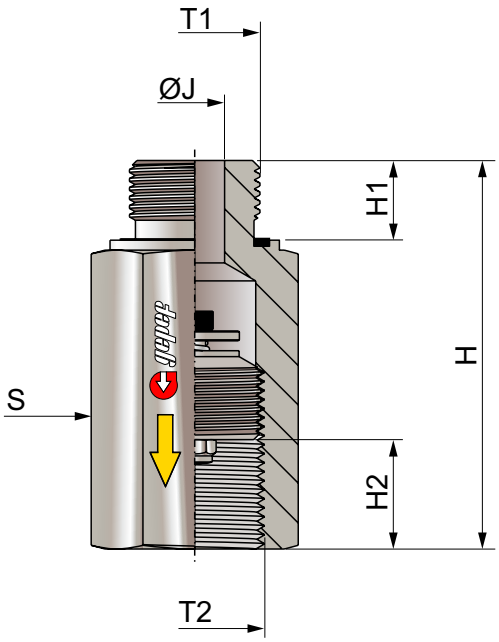

Tipo	T	H	H1	H2	J	S
VBEV - M1/4	G1/4 BSP	50	10	15	5	19
VBEV - M3/8	G3/8 BSP	55	12	17	8	22
VBEV - M1/2	G1/2 BSP	70	14	18	10,2	27
VBEV - M3/4	G3/4 BSP	78	16	20	12,5	32

Forma WD
ISO 1179-2 - Rosca BSP
ISO 9974-2 - Rosca Métrica

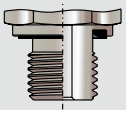

Exemplo de Codificação:

VBEV - M3/4 (Válvula de segurança, rosca macho G3/4BSP).

Material Inox AISI 316, acrescer a letra **I**, no final do código.

Em caso da necessidade de outro tipo de válvula de segurança que não consta neste catálogo, entre em contato com nosso departamento técnico.

Obs: A seta indica o sentido de bloqueio da vazão



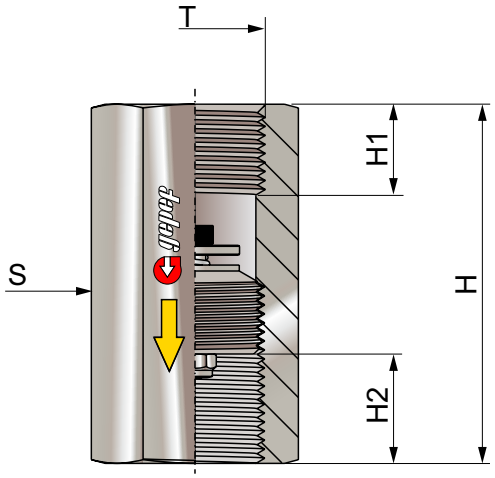

Tipo	T	H	H1	H2	S
VBEV - F1/4	G1/4 BSP	48	13	15	19
VBEV - F3/8	G3/8 BSP	52	15	17	22
VBEV - F1/2	G1/2 BSP	60	16	18	27
VBEV - F3/4	G3/4 BSP	72	18	20	36

Exemplo de Codificação:

VBEV - F1/4 (Válvula de segurança, rosca fêmea G1/4 BSP).

Material Inox AISI 316, acrescer a letra **I**, no final do código.

Em caso da necessidade de outro tipo de válvula de segurança que não consta neste catálogo, entre em contato com nosso departamento técnico.



MATRIZ - BOITUVA - SP

55 15 3264-1222

gepef@gepef.com.br

www.gepef.com.br

Avenida do Trabalhador, 1.680 (Fábrica)
CEP 18552-100 - Boituva - SP
Brasil

Av. Antônio Ângelo Amadio 681 Comercial / Administrativo (Coletas de Mercadorias)
CEP 18552-112 - Boituva - SP
Brasil

FILIAL - BELO HORIZONTE - MG

55 31 3327-4459

gepef-bh@gepef.com.br

www.gepef.com.br

Avenida Professor Mário Werneck, 300 (10º andar - sala 1004 - torre 2) Bairro Estoril
CEP 30455-610 - Belo Horizonte - MG
Brasil

Desenvolvido por: JDM Digital Mídia - 55 11 99286 0900