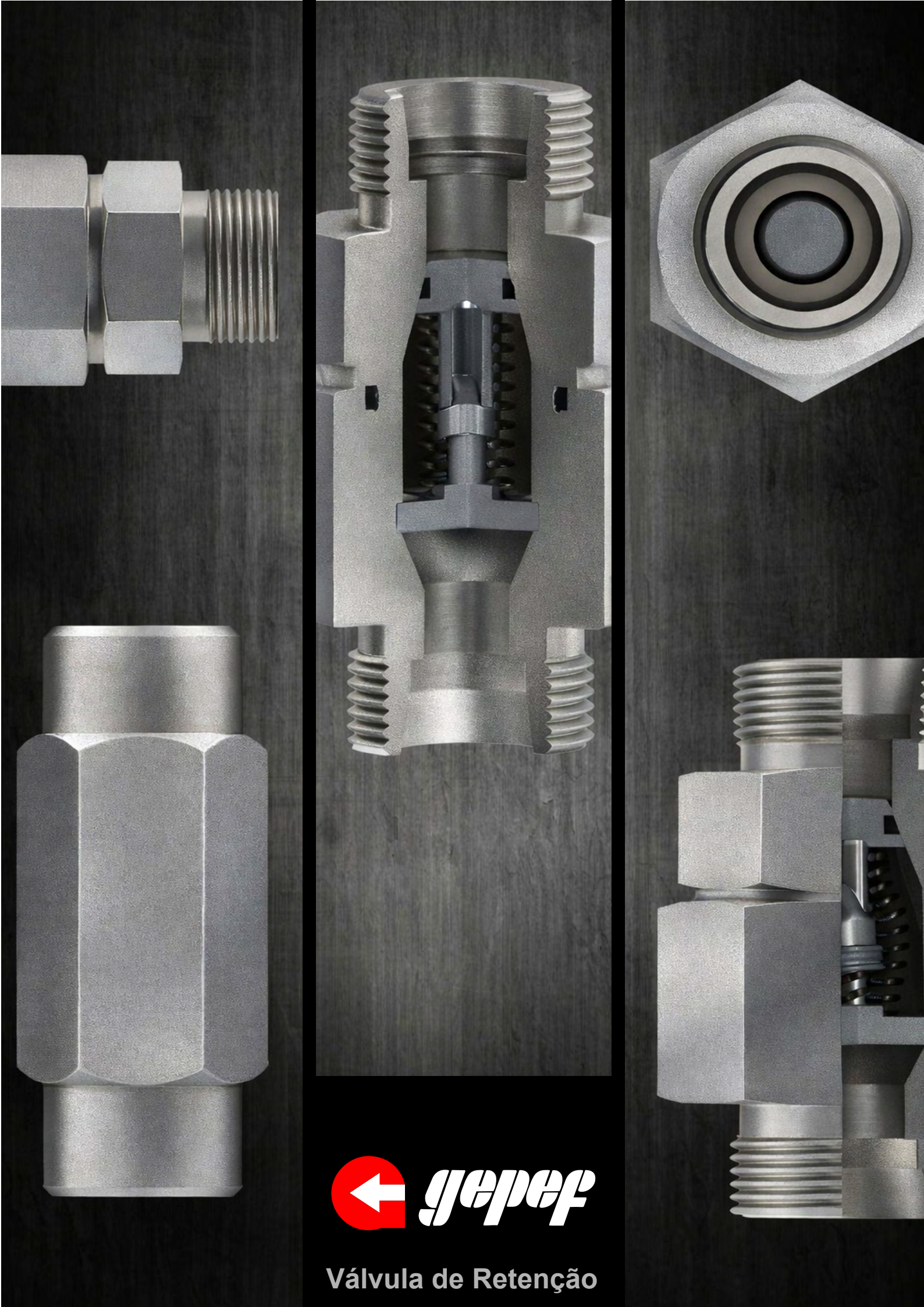

gepef

Válvula de Retenção

VÁLVULA DE RETENÇÃO (ANTI RETORNO)

Todas as válvulas de Retenção são produzidas pela GEPEF, resultado do desenvolvimento de produtos com alto padrão de eficiência, proporcionando um acionamento anti retorno perfeito e com uma grande variedade de opções de acionamentos (pressão de abertura, opção de escolha do sentido da retenção) e de pontos de conexões (tubo-tubo; roscas machos, roscas fêmeas, bem como combinações de diferentes tipos de conexões na mesma válvula). Disponíveis também em casos especiais, como para baixas pressões e altas vazões.

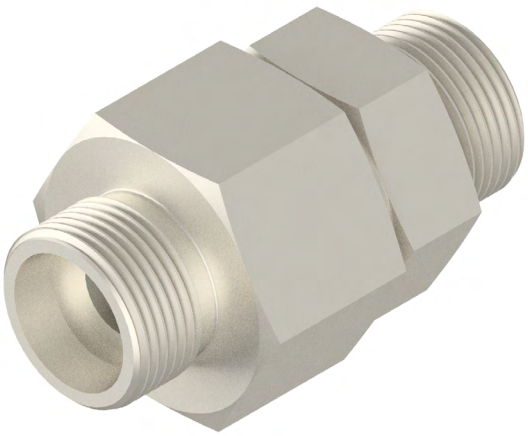

Pressão de Abertura
Aproximadamente 1 bar (outros valores consultar)

Tratamento Superficial
Trivalente Branco (Isento Cr VI)
Zinco Níquel

Vedações e Temperaturas de Trabalho
NBR / Buna-N (-25°C até 100°C) (-13°F até +212°F) - (Padrão)
(FKM) Viton (-15°C até 200°C) (-5°F até +392°F) - **V**
EPDM (-40°C até 150°C) (-40°F até +302°F) - **E**

Materiais
Aço Carbono
Aço Inox AISI 316

VARMA TUBO x TUBO

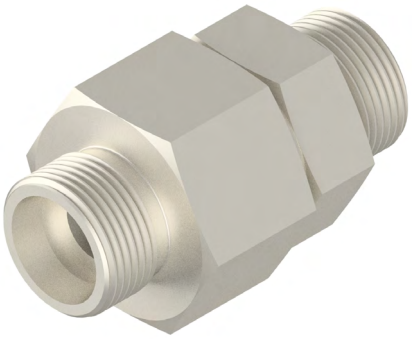

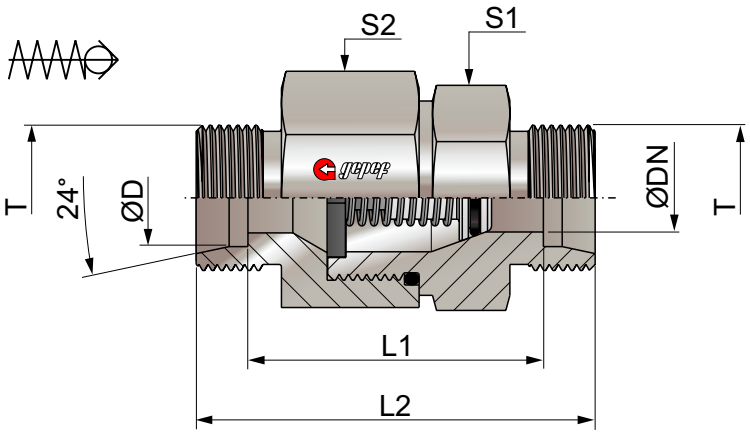

DIN 2353 / ISO 8434-1 Série L								
Tipo	D	DN	T	S1	S2	L1	L2	Pressão de Trabalho
VARMA 6L	6	4	M12x1,5	17	17	29	43	400 bar / 5800 PSI
VARMA 8L	8	6	M14x1,5	19	19	30	44	400 bar / 5800 PSI
VARMA 10L	10	8	M16x1,5	22	24	40,5	55	400 bar / 5800 PSI
VARMA 12L	12	8	M18x1,5	27	30	43,5	58	400 bar / 5800 PSI
VARMA 15L	15	12	M22x1,5	27	32	47,5	62	400 bar / 5800 PSI
VARMA 18L	18	16	M26x1,5	36	41	51,5	67	400 bar / 5800 PSI
VARMA 22L	22	20	M30x2	41	46	61,5	77	250 bar / 3625 PSI
VARMA 28L	28	25	M36x2	50	55	69,5	85	250 bar / 3625 PSI
VARMA 35L	35	32	M45x2	60	65	75,5	96	250 bar / 3625 PSI
VARMA 42L	42	32	M52x2	65	70	74	96	250 bar / 3625 PSI

DIN 2353 / ISO 8434-1 Série S								
Tipo	D	DN	T	S1	S2	L1	L2	Pressão de Trabalho
VARMA 6S	6	4	M14x1,5	19	19	34,5	48,5	420 bar / 6090 PSI
VARMA 8S	8	4	M16x1,5	19	19	34,5	48,5	420 bar / 6090 PSI
VARMA 10S	10	6	M18x1,5	22	24	40,5	55,5	420 bar / 6090 PSI
VARMA 12S	12	8	M20x1,5	24	27	42,5	57,5	420 bar / 6090 PSI
VARMA 14S	14	10	M22x1,5	27	32	47,5	64	420 bar / 6090 PSI
VARMA 16S	16	12	M24x1,5	32	36	50,5	68	420 bar / 6090 PSI
VARMA 20S	20	16	M30x2	41	46	54,5	76	420 bar / 6090 PSI
VARMA 25S	25	20	M36x2	46	50	58,5	83	420 bar / 6090 PSI
VARMA 30S	30	25	M42x2	60	60	69,5	97	250 bar / 3625 PSI
VARMA 38S	38	32	M52x2	65	70	75,5	108	250 bar / 3625 PSI

Exemplo de Codificação:

VARMA 6L (Válvula de Retenção, para tubo Ø6, série L).

Material Inox AISI 316, acrescer a letra **I**, no final do código.

Vedações em Viton ou EPDM acrescer a letra **V** ou **E**, no final do código.

Em caso da necessidade de outro tipo de válvula de retenção que não consta neste catálogo, entre em contato com nosso departamento técnico.

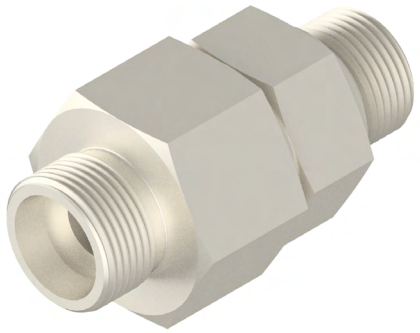

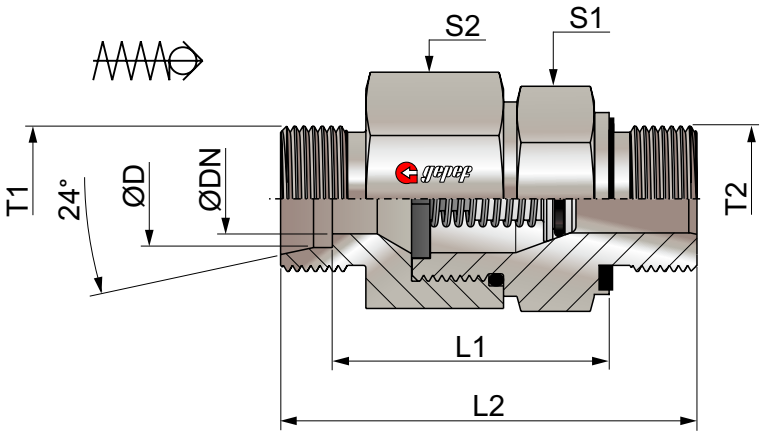

DIN 2353 / ISO 8434-1 Série L - ISO 9974-2 Rosca Métrica

Tipo	D	DN	T1	T2	S1	S2	L1	L2	Pressão de Trabalho
VARMA 6L - M10x1	6	4	M12x1,5	M10x1	17	17	28	44	400 bar / 5800 PSI
VARMA 8L - M12x1,5	8	6	M14x1,5	M12x1,5	19	19	30	48	400 bar / 5800 PSI
VARMA 10L - M14x1,5	10	8	M16x1,5	M14x1,5	22	24	38,5	57,5	400 bar / 5800 PSI
VARMA 12L - M16x1,5	12	8	M18x1,5	M16x1,5	27	30	42,5	61,5	400 bar / 5800 PSI
VARMA 15L - M18x1,5	15	12	M22x1,5	M18x1,5	27	32	45,5	64,5	400 bar / 5800 PSI
VARMA 18L - M22x1,5	18	16	M26x1,5	M22x1,5	36	36	50	70	400 bar / 5800 PSI
VARMA 22L - M26x1,5	22	20	M30x2	M26x1,5	41	46	55	78,5	250 bar / 3625 PSI
VARMA 28L - M33x2	28	25	M36x2	M33x2	50	55	63	88,5	250 bar / 3625 PSI
VARMA 35L - M42x2	35	32	M45x2	M42x2	60	60	69	99,5	250 bar / 3625 PSI
VARMA 42L - M48x2	42	32	M52x2	M48x2	65	70	68,5	99,5	250 bar / 3625 PSI

DIN 2353 / ISO 8434-1 Série S - ISO 9974-2 Rosca Métrica

Tipo	D	DN	T1	T2	S1	S2	L1	L2	Pressão de Trabalho
VARMA 6S - M12x1,5	6	4	M14x1,5	M12x1,5	19	19	31,5	50,5	420 bar / 6090 PSI
VARMA 8S - M14x1,5	8	4	M16x1,5	M14x1,5	19	19	31,5	50,5	420 bar / 6090 PSI
VARMA 10S - M16x1,5	10	6	M18x1,5	M16x1,5	22	24	38	57,5	420 bar / 6090 PSI
VARMA 12S - M18x1,5	12	8	M20x1,5	M18x1,5	24	27	41	60,5	420 bar / 6090 PSI
VARMA 14S - M20x1,5	14	10	M22x1,5	M20x1,5	27	32	44,5	66,5	420 bar / 6090 PSI
VARMA 16S - M22x1,5	16	12	M24x1,5	M22x1,5	32	36	48	69	420 bar / 6090 PSI
VARMA 20S - M27x2	20	16	M30x2	M27x2	41	46	52	78,5	420 bar / 6090 PSI
VARMA 25S - M33x2	25	20	M36x2	M33x2	46	50	54,5	84,5	420 bar / 6090 PSI
VARMA 30S - M42x2	30	25	M42x2	M42x2	60	60	64	97,5	250 bar / 3625 PSI
VARMA 38S - M48x2	38	32	M52x2	M48x2	65	70	69,5	107,5	250 bar / 3625 PSI

Forma WD

ISO 1179-2 - Rosca BSP

ISO 9974-2 - Rosca Métrica

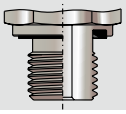

Exemplo de Codificação:

VARMA 6L - M10x1 (Válvula de Retenção para tubo Ø6, série L x rosca macho M10x1,tipo de vedação **WD**).

Material Inox AISI 316, acrescer a letra **I**, no final do código.

Vedações em Viton ou EPDM acrescer a letra **V** ou **E**, no final do código.

Em caso da necessidade de outro tipo de válvula de retenção que não consta neste catálogo, entre em contato com nosso departamento técnico.

Válvula de Retenção (Anti Retorno)

VARMA TUBO x BSP

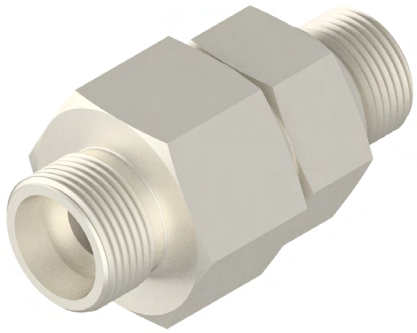

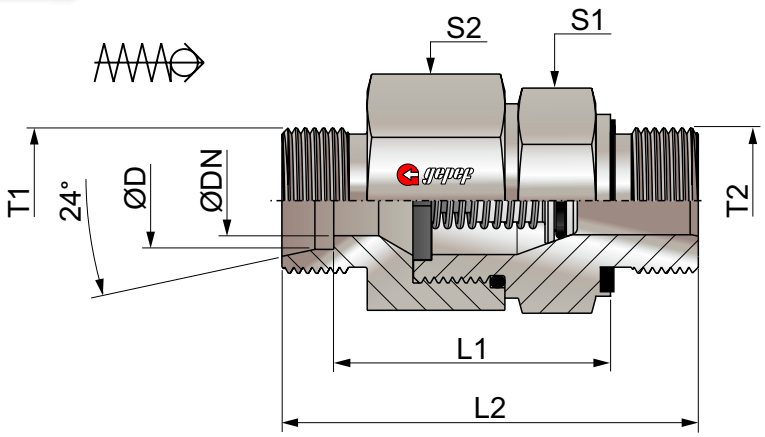

DIN 2353 / ISO 8434-1 Série L - ISO 1179-2 Rosca BSP									
Tipo	D	DN	T1	T2	S1	S2	L1	L2	Pressão de Trabalho
VARMA 6L - G1/8 BSP	6	4	M12x1,5	G1/8 BSP	17	17	28	43	400 bar / 5800 PSI
VARMA 8L - G1/4 BSP	8	6	M14x1,5	G1/4 BSP	19	19	30	49	400 bar / 5800 PSI
VARMA 10L - G1/4 BSP	10	8	M16x1,5	G1/4 BSP	22	24	38,5	58	400 bar / 5800 PSI
VARMA 12L - G3/8 BSP	12	8	M18x1,5	G3/8 BSP	27	30	42,5	62	400 bar / 5800 PSI
VARMA 15L - G1/2 BSP	15	12	M22x1,5	G1/2 BSP	27	32	45,5	67	400 bar / 5800 PSI
VARMA 18L - G1/2 BSP	18	16	M26x1,5	G1/2 BSP	36	36	50	72	400 bar / 5800 PSI
VARMA 22L - G3/4 BSP	22	20	M30x2	G3/4 BSP	41	46	55	79	250 bar / 3625 PSI
VARMA 28L - G1 BSP	28	25	M36x2	G1 BSP	50	55	63	89	250 bar / 3625 PSI
VARMA 35L - G1.1/4 BSP	35	32	M45x2	G1.1/4 BSP	60	60	69	100	250 bar / 3625 PSI
VARMA 42L - G1.1/4 BSP	42	32	M52x2	G1.1/4 BSP	65	70	68,5	102	250 bar / 3625 PSI

DIN 2353 / ISO 8434-1 Série L - ISO 1179-2 Rosca BSP									
Tipo	D	DN	T1	T2	S1	S2	L1	L2	Pressão de Trabalho
VARMA 6S - G1/4 BSP	6	4	M14x1,5	G1/4 BSP	19	19	31,5	50,5	420 bar / 6090 PSI
VARMA 8S - G1/4 BSP	8	4	M16x1,5	G1/4 BSP	19	19	31,5	50,5	420 bar / 6090 PSI
VARMA 10S - G3/8 BSP	10	6	M18x1,5	G3/8 BSP	22	24	38	57,5	420 bar / 6090 PSI
VARMA 12S - G3/8 BSP	12	8	M20x1,5	G3/8 BSP	24	27	41	60,5	420 bar / 6090 PSI
VARMA 14S - G1/2 BSP	14	10	M22x1,5	G1/2 BSP	27	32	44,5	67	420 bar / 6090 PSI
VARMA 16S - G1/2 BSP	16	12	M24x1,5	G1/2 BSP	32	36	48	71	420 bar / 6090 PSI
VARMA 20S - G3/4 BSP	20	16	M30x2	G3/4 BSP	41	46	52	79	420 bar / 6090 PSI
VARMA 25S - G1 BSP	25	20	M36x2	G1 BSP	46	50	54,5	84,5	420 bar / 6090 PSI
VARMA 30S - G1.1/4 BSP	30	25	M42x2	G1.1/4 BSP	60	60	64	98	250 bar / 3625 PSI
VARMA 38S - G1.1/2 BSP	38	32	M52x2	G1.1/2 BSP	65	70	69,5	108	250 bar / 3625 PSI

Forma WD

ISO 1179-2 - Rosca BSP

ISO 9974-2 - Rosca Métrica

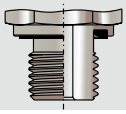

Exemplo de Codificação:

VARMA 6L - G1/8 BSP (Válvula de Retenção para tubo Ø6, série L x rosca macho G1/8 BSP,tipo de vedação **WD**).

Material Inox AISI 316, acrescer a letra **I**, no final do código.

Vedações em Viton ou EPDM acrescer a letra **V** ou **E**, no final do código.

Em caso da necessidade de outro tipo de válvula de retenção que não consta neste catálogo, entre em contato com nosso departamento técnico.

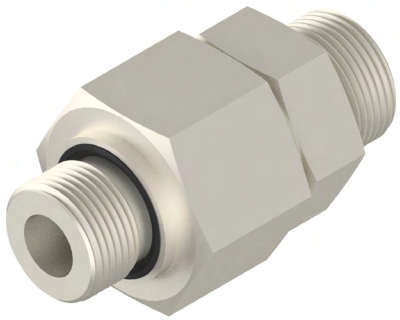

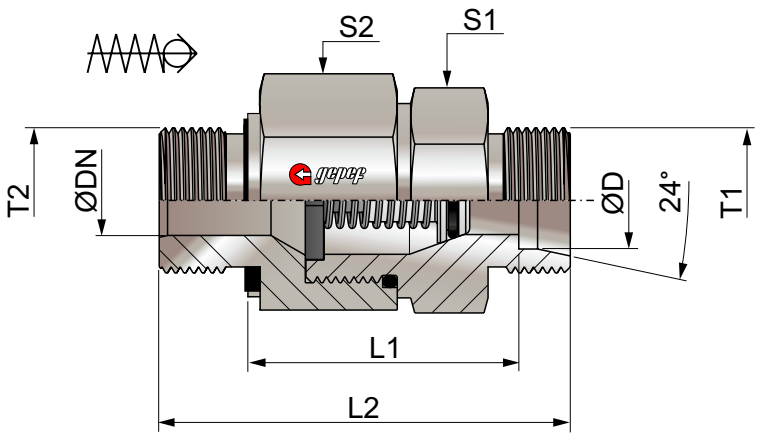

ISO 9974-2 Rosca Métrica - DIN 2353 / ISO 8434-1 Série L

Tipo	D	DN	T1	T2	S1	S2	L1	L2	Pressão de Trabalho
VARMA M10x1 - 6L	6	4	M12x1,5	M10x1	17	17	28	43	400 bar / 5800 PSI
VARMA M12x1,5 - 8 L	8	6	M14x1,5	M12x1,5	19	19	29	48	400 bar / 5800 PSI
VARMA M14x1,5 - 10L	10	8	M16x1,5	M14x1,5	22	24	38,5	57,5	400 bar / 5800 PSI
VARMA M16x1,5 - 12L	12	8	M18x1,5	M16x1,5	27	30	42,5	61,5	400 bar / 5800 PSI
VARMA M18x1,5 - 15L	15	12	M22x1,5	M18x1,5	27	32	45,5	64,5	400 bar / 5800 PSI
VARMA M22x1,5 - 18L	18	16	M26x1,5	M22x1,5	36	36	50	70	400 bar / 5800 PSI
VARMA M26x1,5 - 22L	22	20	M30x2	M26x1,5	41	46	55	80	250 bar / 3625 PSI
VARMA M33x2 - 28L	28	25	M36x2	M33x2	50	55	63	90	250 bar / 3625 PSI
VARMA M42x2 - 35L	35	32	M45x2	M42x2	60	60	69	101	250 bar / 3625 PSI
VARMA M48x2 - 42L	42	32	M52x2	M48x2	65	70	68,5	104	250 bar / 3625 PSI

ISO 9974-2 Rosca Métrica - DIN 2353 / ISO 8434-1 Série S

Tipo	D	DN	T1	T2	S1	S2	L1	L2	Pressão de Trabalho
VARMA M12x1,5 - 6S	6	4	M14x1,5	M12x1,5	19	19	31,5	50,5	420 bar / 6090 PSI
VARMA M14x1,5 - 8S	8	4	M16x1,5	M14x1,5	19	19	31,5	50,5	420 bar / 6090 PSI
VARMA M16x1,5 - 10S	10	6	M18x1,5	M16x1,5	22	24	38	57,5	420 bar / 6090 PSI
VARMA M18x1,5 - 12S	12	8	M20x1,5	M18x1,5	27	27	41	60,5	420 bar / 6090 PSI
VARMA M20x1,5 - 14S	14	10	M22x1,5	M20x1,5	27	32	44,5	66,5	420 bar / 6090 PSI
VARMA M22x1,5 - 16S	16	12	M24x1,5	M22x1,5	32	36	48	69	420 bar / 6090 PSI
VARMA M27x2 - 20S	20	16	M30x2	M27x2	41	46	52	77	420 bar / 6090 PSI
VARMA M33x2 - 25S	25	20	M36x2	M33x2	46	50	54,5	85	420 bar / 6090 PSI
VARMA M42x2 - 30S	30	25	M42x2	M42x2	60	60	64	98	250 bar / 3625 PSI
VARMA M48x2 - 38S	38	32	M52x2	M48x2	65	70	69,5	110	250 bar / 3625 PSI

Forma WD

ISO 1179-2 - Rosca BSP

ISO 9974-2 - Rosca Métrica

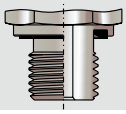

Exemplo de Codificação:

VARMA M10x1 - 6L (Válvula de Retenção para tubo Ø6, série L x rosca macho M10x1,tipo de vedação **WD**).

Material Inox AISI 316, acrescer a letra **I**, no final do código.

Vedações em Viton ou EPDM acrescer a letra **V** ou **E**, no final do código.

Em caso da necessidade de outro tipo de válvula de retenção que não consta neste catálogo, entre em contato com nosso departamento técnico.

VARMA BSP x TUBO

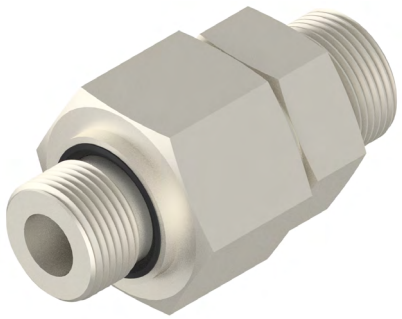

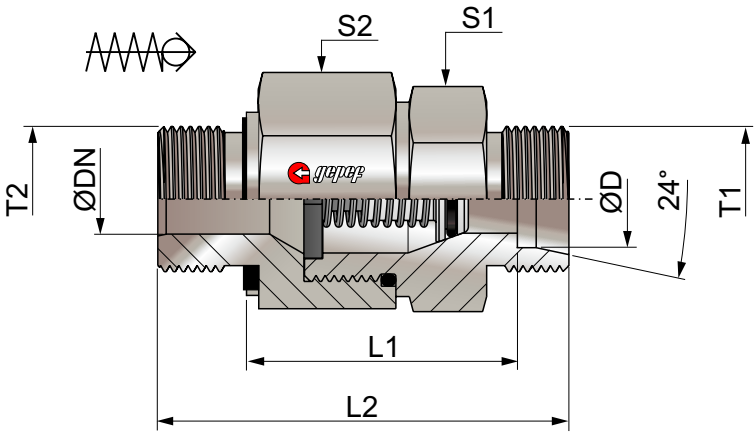

ISO 1179-2 Rosca BSP - DIN 2353 / ISO 8434-1 Série L

Tipo	D	DN	T1	T2	S1	S2	L1	L2	Pressão de Trabalho
VARMA G1/8 BSP - 6L	6	4	M12x1,5	G1/8 BSP	17	17	26,5	41,5	400 bar / 5800 PSI
VARMA G1/4 BSP - 8L	8	6	M14x1,5	G1/4 BSP	19	19	28,5	47,5	400 bar / 5800 PSI
VARMA G1/4 BSP - 10L	10	8	M16x1,5	G1/4 BSP	22	24	38,5	58	400 bar / 5800 PSI
VARMA G3/8 BSP - 12L	12	8	M18x1,5	G3/8 BSP	27	30	40,5	60	400 bar / 5800 PSI
VARMA G1/2 BSP - 15L	15	12	M22x1,5	G1/2 BSP	27	32	42,5	64	400 bar / 5800 PSI
VARMA G1/2 BSP - 18L	18	16	M26x1,5	G1/2 BSP	36	36	48	70	400 bar / 5800 PSI
VARMA G3/4 BSP - 22L	22	20	M30x2	G3/4 BSP	41	46	56	80	250 bar / 3625 PSI
VARMA G1 BSP - 28L	28	25	M36x2	G1 BSP	50	55	64	90	250 bar / 3625 PSI
VARMA G1.1/4 BSP - 35L	35	32	M45x2	G1.1/4 BSP	60	60	70	101	250 bar / 3625 PSI
VARMA G1.1/4 BSP - 42L	42	32	M52x2	G1.1/4 BSP	65	70	70,5	104	250 bar / 3625 PSI

ISO 1179-2 Rosca BSP - DIN 2353 / ISO 8434-1 Série S

Tipo	D	DN	T1	T2	S1	S2	L1	L2	Pressão de Trabalho
VARMA G1/4 BSP - 6S	6	4	M14x1,5	G1/4 BSP	19	19	31,5	50,5	420 bar / 6090 PSI
VARMA G1/4 BSP - 8S	8	4	M16x1,5	G1/4 BSP	19	19	31,5	50,5	420 bar / 6090 PSI
VARMA G3/8 BSP - 10S	10	6	M18x1,5	G3/8 BSP	22	24	38	57,5	420 bar / 6090 PSI
VARMA G3/8 BSP - 12S	12	8	M20x1,5	G3/8 BSP	24	27	41	60,5	420 bar / 6090 PSI
VARMA G1/2 BSP - 14S	14	10	M22x1,5	G1/2 BSP	27	32	43,5	66	420 bar / 6090 PSI
VARMA G1/2 BSP - 16S	16	12	M24x1,5	G1/2 BSP	32	36	46	69	420 bar / 6090 PSI
VARMA G3/4 BSP - 20S	20	16	M30x2	G3/4 BSP	41	46	50	77	420 bar / 6090 PSI
VARMA G1 BSP - 25S	25	20	M36x2	G1 BSP	46	50	54,5	85	420 bar / 6090 PSI
VARMA G1.1/4 BSP - 30S	30	25	M42x2	G1.1/4 BSP	60	60	64	98	250 bar / 3625 PSI
VARMA G1.1/2 BSP - 38S	38	32	M52x2	G1.1/2 BSP	65	70	71,5	110	250 bar / 3625 PSI

Forma WD

ISO 1179-2 - Rosca BSP

ISO 9974-2 - Rosca Métrica

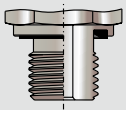

Exemplo de Codificação:

VARMA G1/4 BSP - 8S (Válvula de Retenção para tubo Ø8, série S x rosca macho G1/4 BSP,tipo de vedação **WD**).

Material Inox AISI 316, acrescer a letra **I**, no final do código.

Vedações em Viton ou EPDM acrescer a letra **V** ou **E**, no final do código.

Em caso da necessidade de outro tipo de válvula de retenção que não consta neste catálogo, entre em contato com nosso departamento técnico.



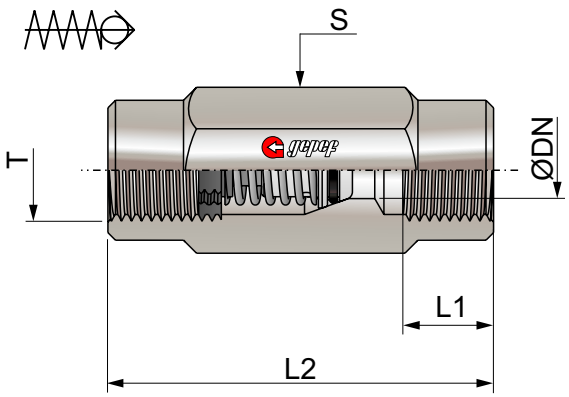

Tipo	D	T	S	L1	L2	Pressão de Trabalho
VARFA G1/8 BSP	4	G1/8 BSP	19	9,5	42,5	400 bar / 5800 PSI
VARFA G1/4 BSP	8	G1/4 BSP	19	13,5	51	400 bar / 5800 PSI
VARFA G3/8 BSP	8	G3/8 BSP	24	13,5	60	400 bar / 5800 PSI
VARFA G1/2 BSP	12	G1/2 BSP	32	15,5	72	315 bar / 4560 PSI
VARFA G3/4 BSP	16	G3/4 BSP	41	17,5	84	250 bar / 3625 PSI
VARFA G1 BSP	20	G1 BSP	46	19,5	95	250 bar / 3625 PSI
VARFA G1.1/4 BSP	25	G1.1/4 BSP	60	23,5	110	250 bar / 3625 PSI
VARFA G1.1/2 BSP	32	G1.1/2 BSP	65	25,5	114	250 bar / 3625 PSI
VARFA G2 BSP	40	G2 BSP	90	25,5	165	250 bar / 3625 PSI

Tipo	D	T	S1	L1	L2	Pressão de Trabalho
VARFA 1/8 NPT	4	1/8 NPT	19	9,5	42,5	400 bar / 5800 PSI
VARFA 1/4 NPT	8	1/4 NPT	19	13,5	51	400 bar / 5800 PSI
VARFA 3/8 NPT	8	3/8 NPT	24	13,5	60	400 bar / 5800 PSI
VARFA 1/2 NPT	12	1/2 NPT	32	15,5	72	315 bar / 4560 PSI
VARFA 3/4 NPT	16	3/4 NPT	41	17,5	84	250 bar / 3625 PSI
VARFA 1 NPT	20	1 NPT	46	19,5	95	250 bar / 3625 PSI
VARFA 1.1/4 NPT	25	1.1/4 NPT	60	23,5	110	250 bar / 3625 PSI
VARFA 1.1/2 NPT	32	1.1/2 NPT	65	25,5	114	250 bar / 3625 PSI
VARFA 2 NPT	40	2 NPT	90	25,5	165	250 bar / 3625 PSI

Exemplo de Codificação:

VARFA G1/8 BSP (Válvula de Retenção com rosca Fêmea G1/8 BSP).

Material Inox AISI 316, acrescer a letra **I**, no final do código.

Vedações em Viton ou EPDM acrescer a letra **V** ou **E**, no final do código.

Em caso da necessidade de outro tipo de válvula de retenção que não consta neste catálogo, entre em contato com nosso departamento técnico.

Gráficos de Vazão

Os valores de vazão exibidos, são considerados para óleo hidraúlico com taxa de vazão em l / min. relativo ao velocidade de fluxo máxima permitida de 8 m / seg.

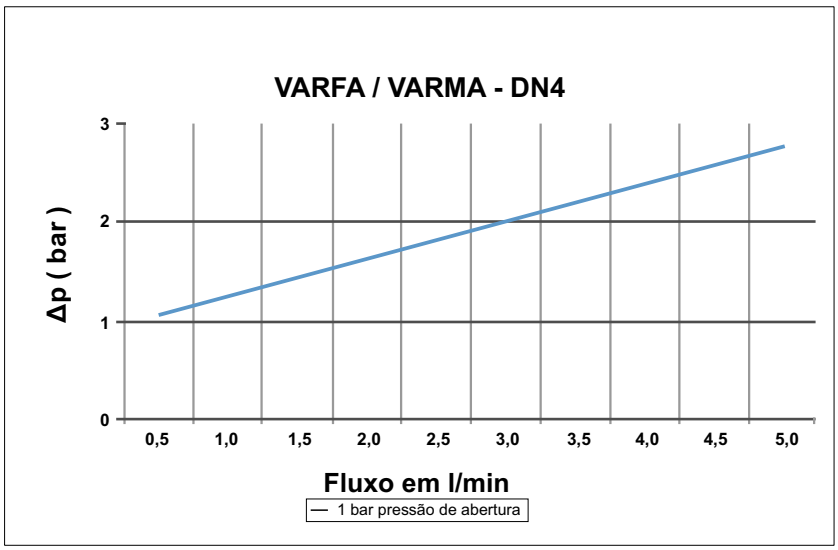

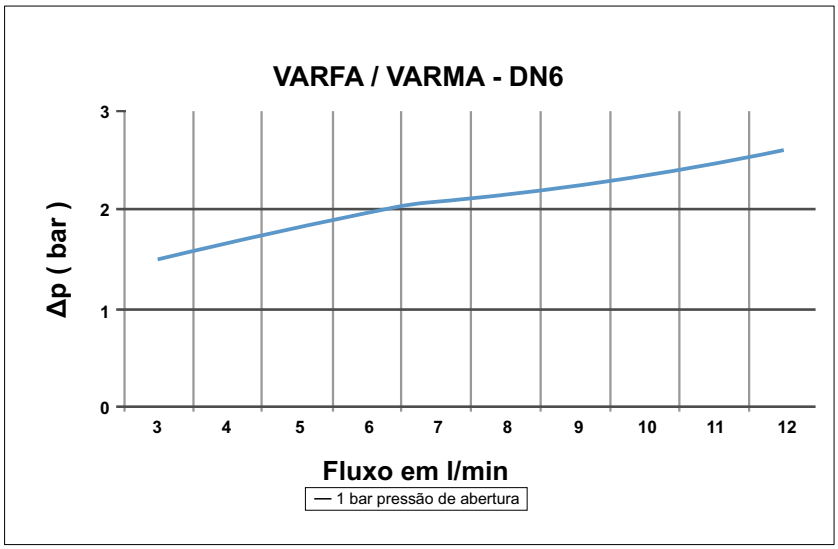

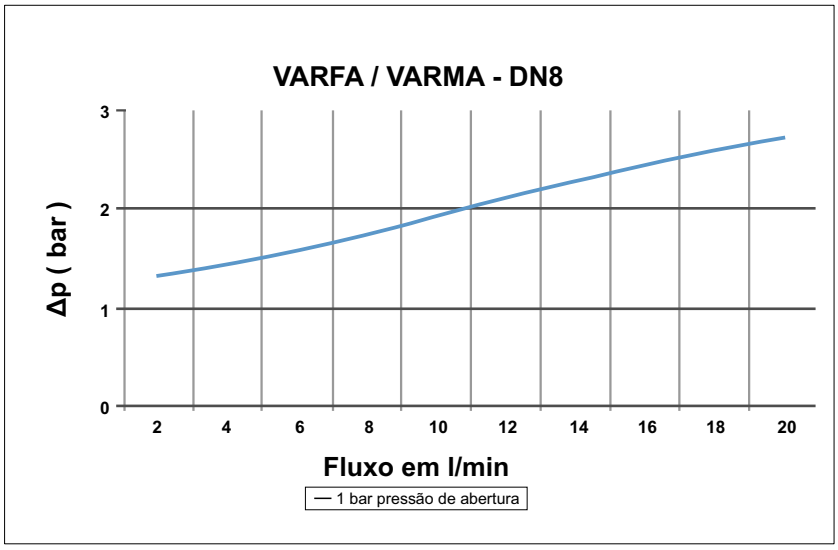

Gráficos de Vazão

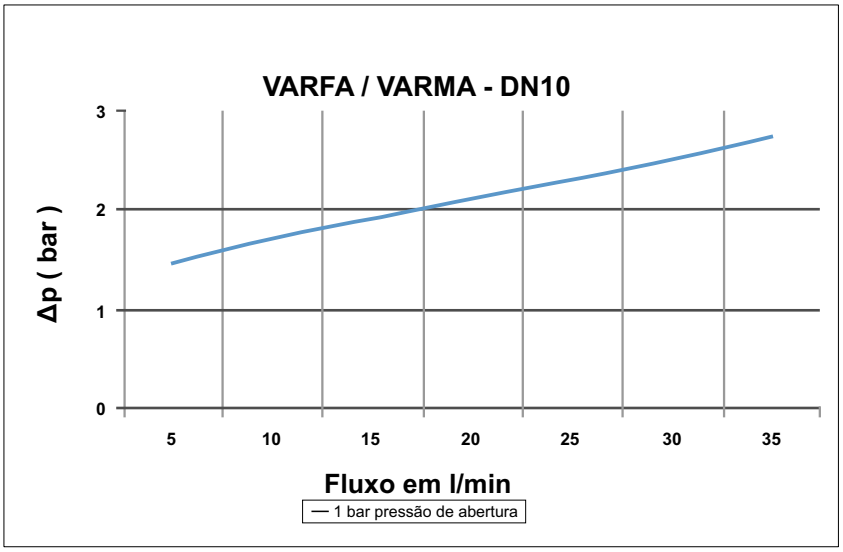

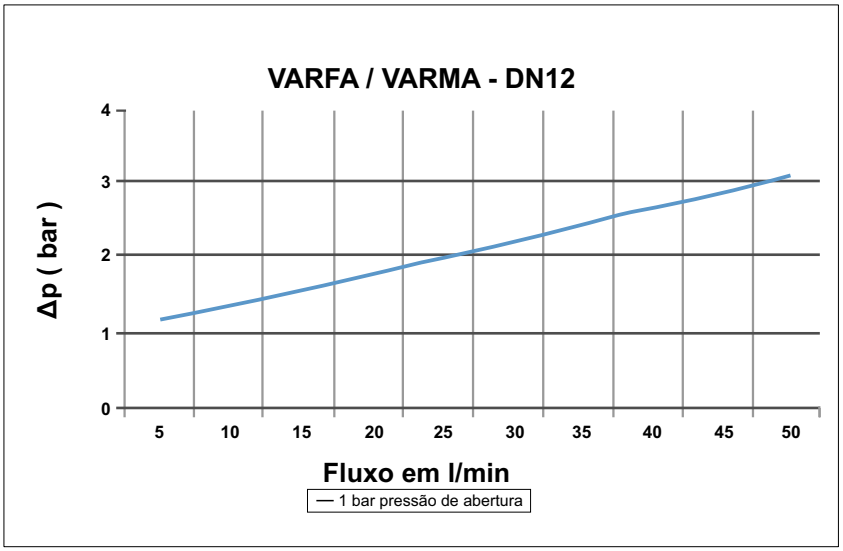

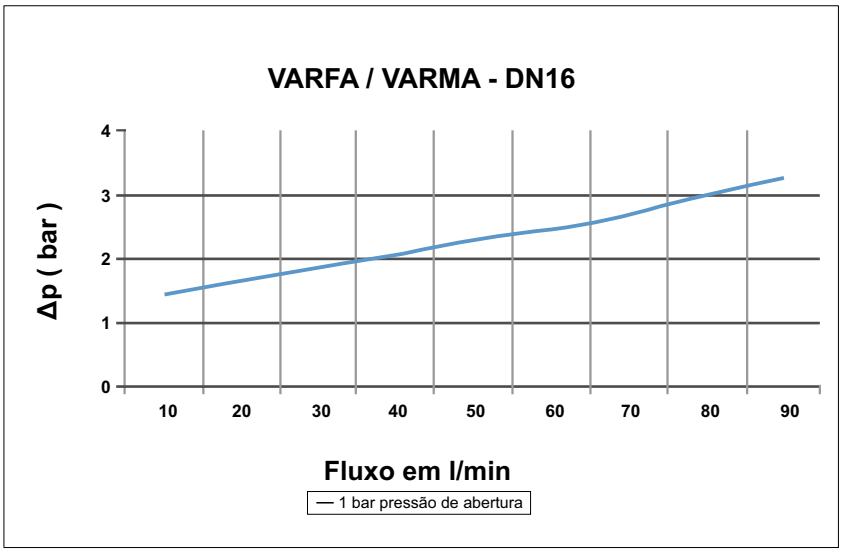

Gráficos de Vazão

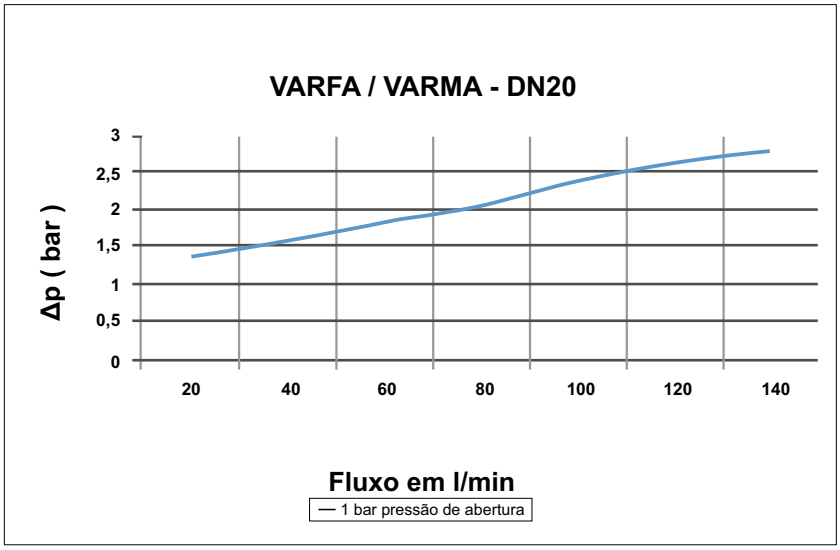

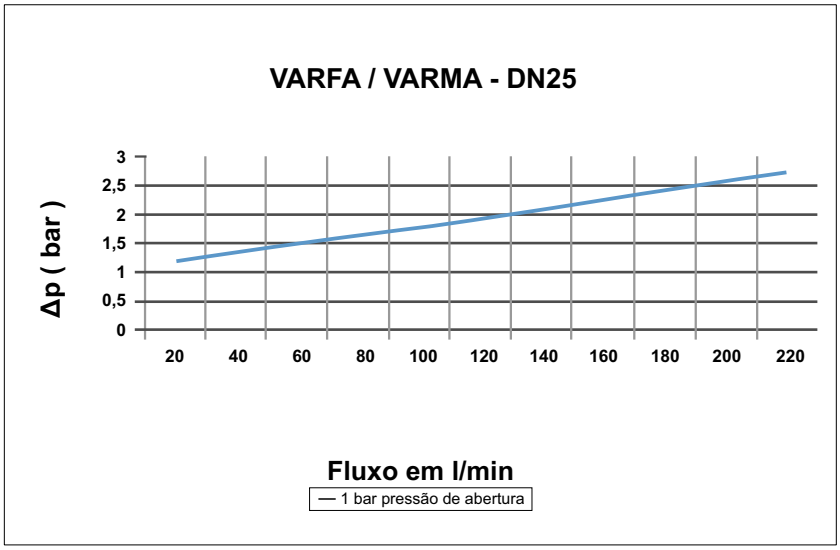

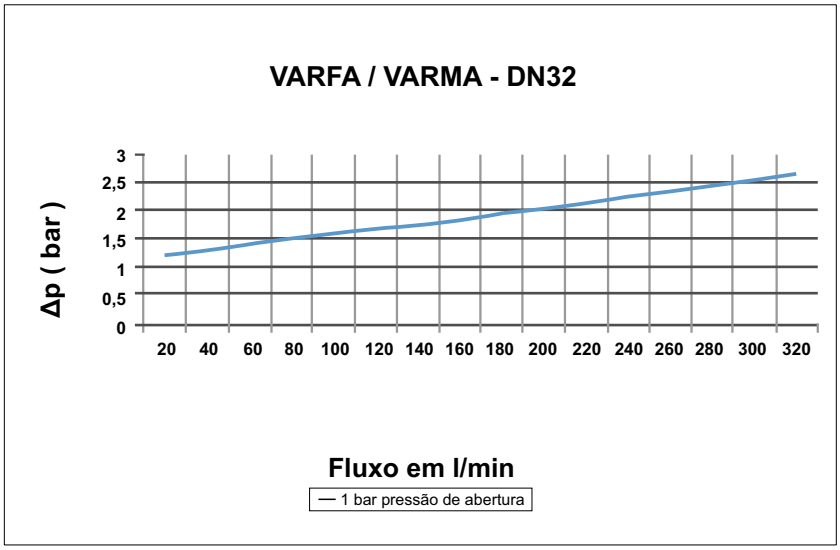

VÁLVULA DE RETENÇÃO (CARTUCHO INSERTÁVEL)

Todas as válvulas de Retenção são produzidas pela GEPEF, resultado do desenvolvimento de produtos com alto padrão de eficiência, proporcionando um acionamento anti retorno perfeito e com uma grande variedade de opções de acionamentos (pressão de abertura, opção de escolha do sentido da retenção) e de pontos de conexões (tubo-tubo; roscas machos, roscas fêmeas, bem como combinações de diferentes tipos de conexões na mesma válvula). Disponíveis também em casos especiais, como para baixas pressões e altas vazões.

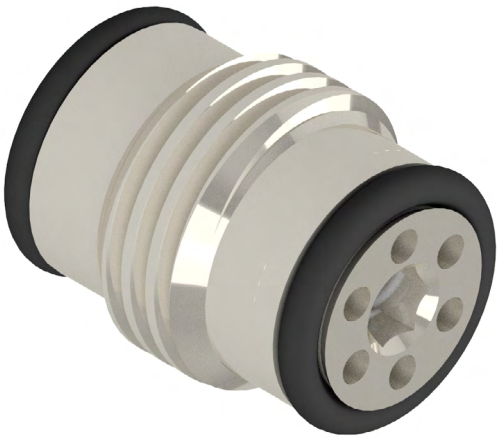

Pressão de Ruptura
1 bar

Tratamento Superficial
Trivalente Branco (Isento Cr VI)

Pressão Máxima
350 bar

Fluxo Nominal
até 80 l/min

Vedações e Temperaturas de Trabalho
NBR / Buna-N (-25°C até 100°C) (-13°F até +212°F) - (Padrão)
(FKM) Viton (-15°C até 200°C) (-5°F até +392°F) - **V**
EPDM (-40°C até 150°C) (-40°F até +302°F) - **E**

Materiais
Aço Carbono Temperado

Válvula de Retenção (Cartucho Insertável) VRCI

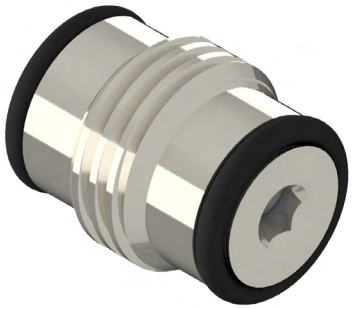

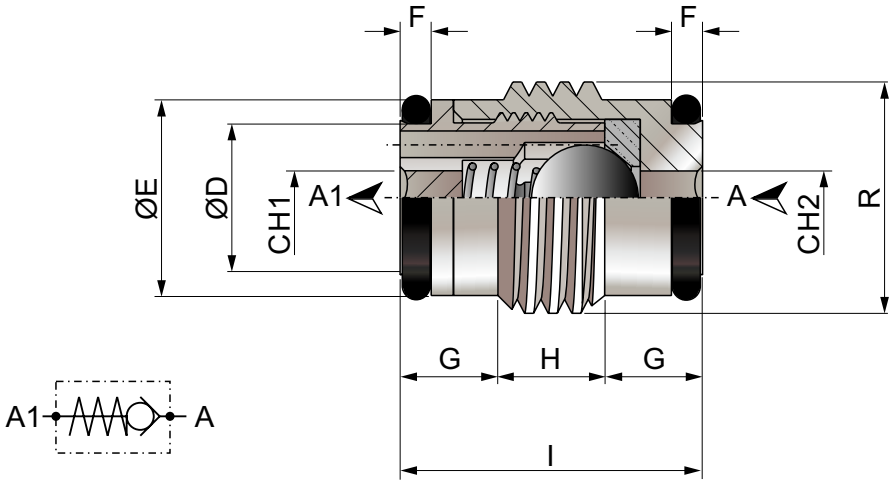

Tipo	R	D	E	F	G	H	I	CH1	CH2	Oring	Fluxo Max.	Pressão Max.
VRCI 1/4	1/4 BSP	9,2	11,4	1,1	5,5	6,5	17	3	3	9x1	15 l/min	350 bar / 5076 PSI
VRCI 3/8	3/8 BSP	10,9	14,9	2,1	5,6	7,5	18,3	3	4	10,8x1,78	30 l/min	350 bar / 5076 PSI
VRCI 1/2	1/2 BSP	14,2	18,5	2,1	7,2	8,6	22,5	5	6	14x1,78	45 l/min	350 bar / 5076 PSI
VRCI 3/4	3/4 BSP	18,1	24,1	3	7	14,5	28	6	8	17,86x2,62	80 l/min	350 bar / 5076 PSI

Exemplo de Codificação:

VRCI 1/4 (Válvula de Retenção cartucho insertável com rosca 1/4 BSP).

Material Inox AISI 316, acrescer a letra **I**, no final do código.

Vedações em Viton ou EPDM acrescer a letra **V** ou **E**, no final do código.

Em caso da necessidade de outro tipo de válvula de retenção que não consta neste catálogo, entre em contato com nosso departamento técnico.

Alojamentos

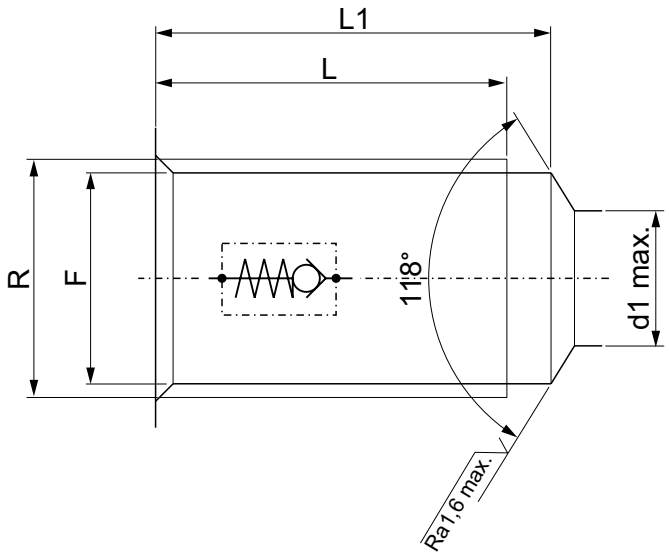

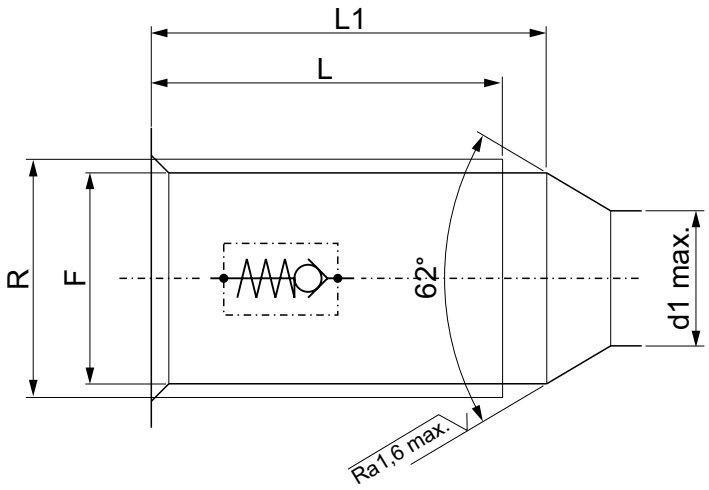

Tipo	R	F	d1	L	L1	Instalação Torque
VRCI 1/4	1/4 BSP	11,8	8	29	26	6 Nm
VRCI 3/8	3/8 BSP	15,2	9	30	27	10 Nm
VRCI 1/2	1/2 BSP	19	12	36	32	20 Nm
VRCI 3/4	3/4 BSP	24,5	16	43	39,5	30 Nm

Gráficos de Vazão

Óleo Mineral Viscosidade 24 mm²/sec. (3,5°E) Temperatura 50°C

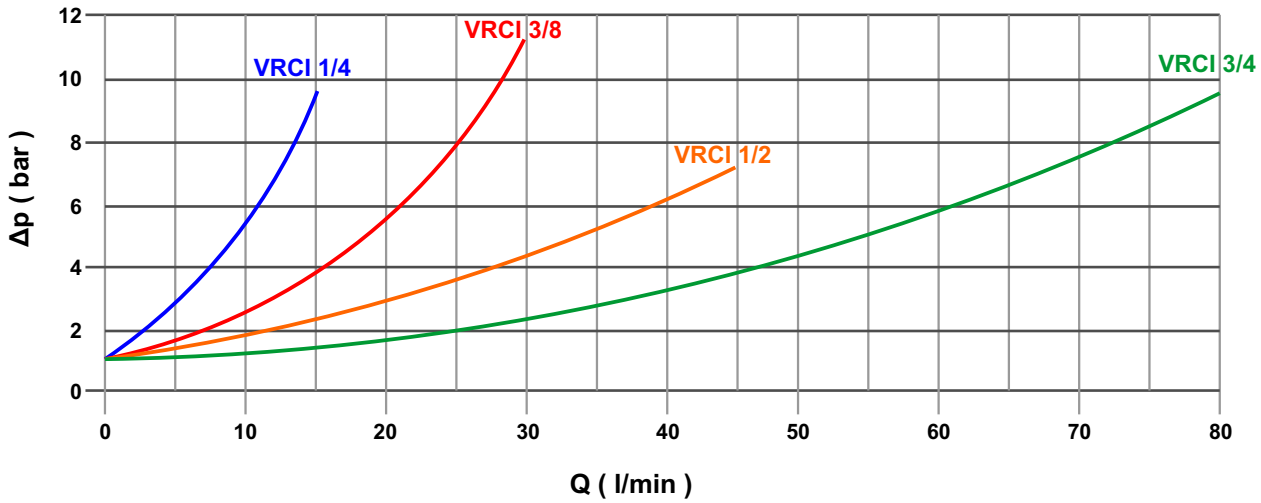



MATRIZ - BOITUVA - SP

55 15 3264-1222

gepef@gepef.com.br

www.gepef.com.br

Avenida do Trabalhador, 1.680 (Fábrica)
CEP 18552-100 - Boituva - SP
Brasil

Av. Antônio Ângelo Amadio 681 Comercial / Administrativo (Coletas de Mercadorias)
CEP 18552-112 - Boituva - SP
Brasil

FILIAL - BELO HORIZONTE - MG

55 31 3327-4459

gepef-bh@gepef.com.br

www.gepef.com.br

Avenida Professor Mário Werneck, 300 (10º andar - sala 1004 - torre 2) Bairro Estoril
CEP 30455-610 - Belo Horizonte - MG
Brasil

Desenvolvido por: JDM Digital Mídia - 55 11 99286 0900