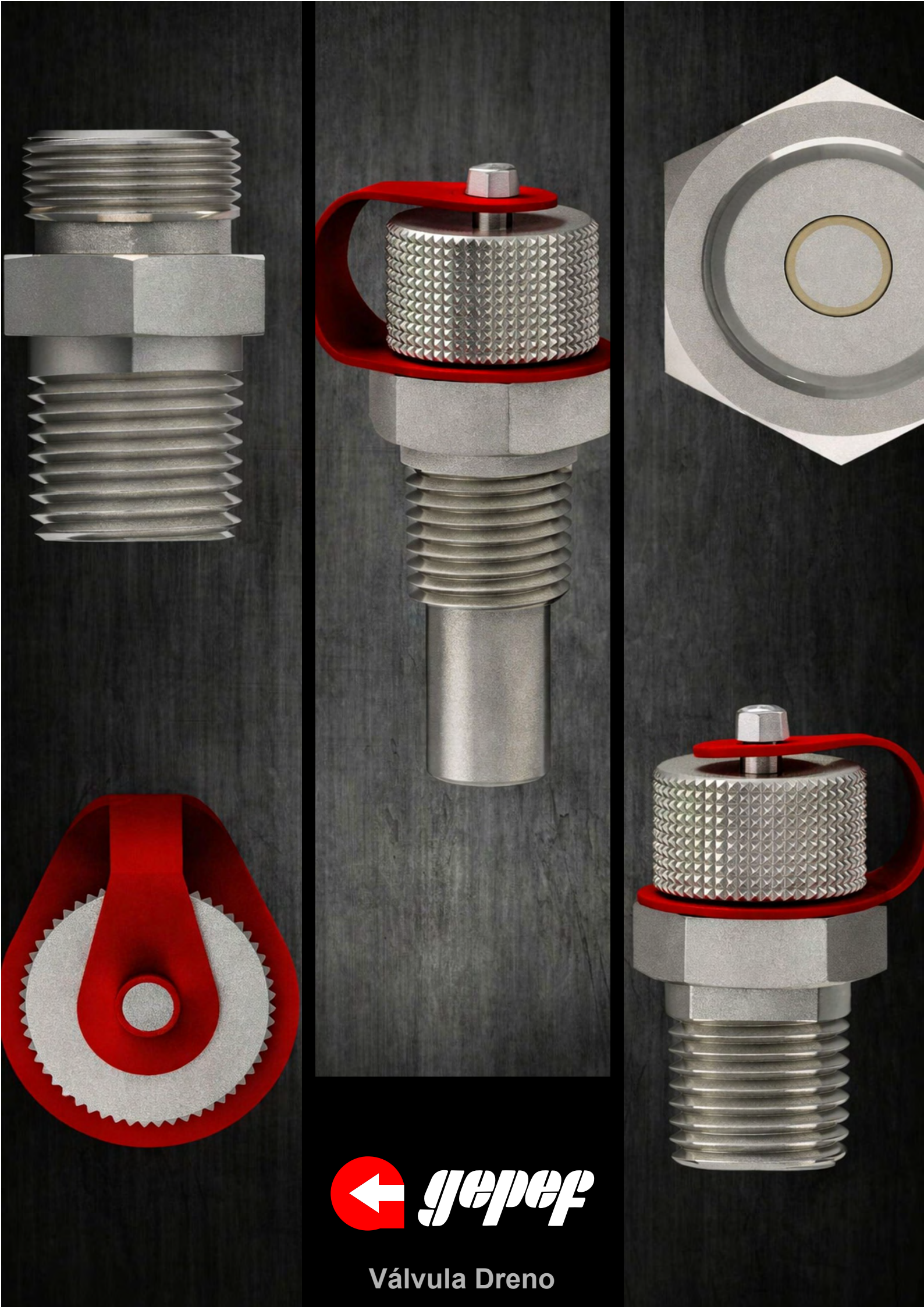

gepef

Válvula Dreno

VÁLVULA DRENO

A válvula de dreno indicada para drenar e coletar fluidos com alta viscosidade em baixas pressões, evita derramamento e diminui o risco de contaminação.

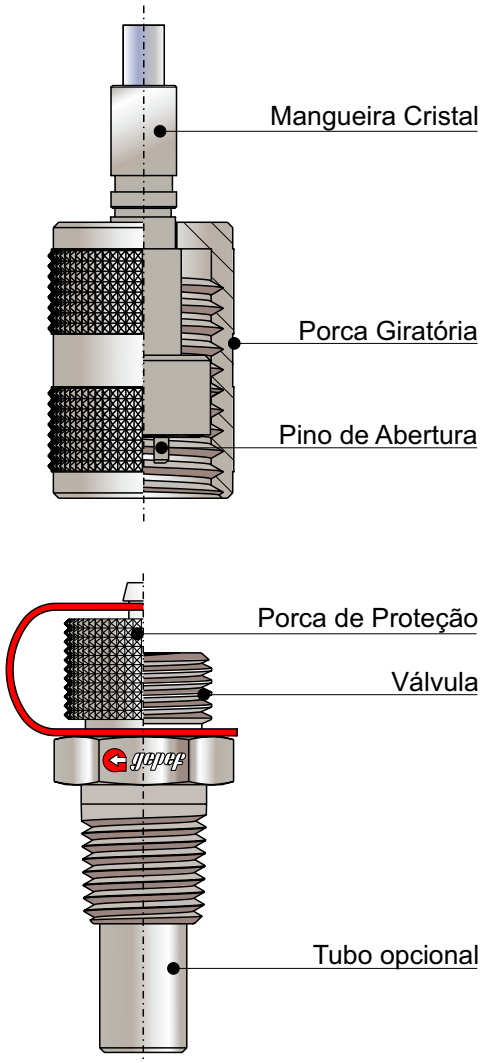

Pressão de Trabalho
Até 200 bar / 2900 PSI

Tratamento Superficial
Trivalente Branco (Isento Cr VI)

Vedações e Temperaturas de Trabalho
NBR-Buna-N (-25°C até 100°C) (-13°F até +212°F) - (Padrão)
(FKM) Viton (-15°C até 200°C) (-5°F até +392°F) - **V**

Materiais
Aço Carbono
Aço Inox AISI 316



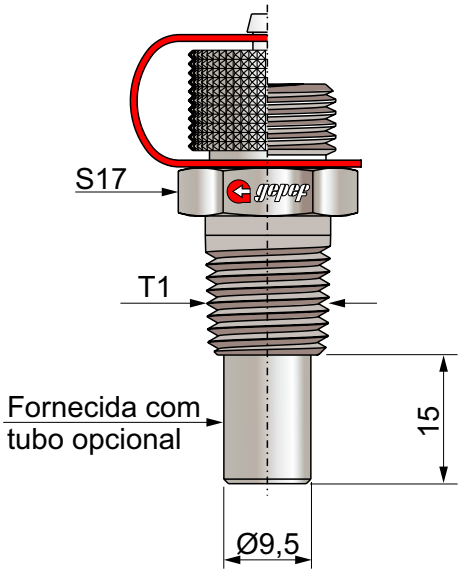

Rosca T1	Forma
1/4 NPT	C
G1/4 BSP	WD

Forma O	Forma C	Forma WD
ISO 6149-2 / -3 Rosca Métrica	DIN 3852-2 - Rosca BSPT	ISO 1179-2 - Rosca BSP
ISO 11926-2 / -3 Rosca UNF	ANSI / ASME B1.20.1-1983 - Rosca NPT	ISO 9974-2 - Rosca Métrica
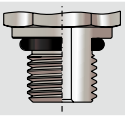	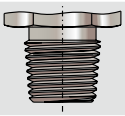	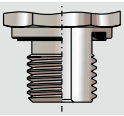

Exemplo de Codificação:

VDR x G1/4 BSP WD (Válvula Dreno com rosca macho **G 1/4 BSP**, tipo de vedação **WD**).

Material Inox AISI 316, acrescer a letra **I**, no final do código.

Vedações em Viton ou EPDM acrescer a letra **V** ou **E**, no final do código.

Em caso da necessidade de outro tipo de válvula que não consta neste catálogo, entre em contato com nosso departamento técnico.



MATRIZ - BOITUVA - SP

55 15 3264-1222

gepef@gepef.com.br

www.gepef.com.br

Avenida do Trabalhador, 1.680 (Fábrica)
CEP 18552-100 - Boituva - SP
Brasil

Av. Antônio Ângelo Amadio 681 Comercial / Administrativo (Coletas de Mercadorias)
CEP 18552-112 - Boituva - SP
Brasil

FILIAL - BELO HORIZONTE - MG

55 31 3327-4459

gepef-bh@gepef.com.br

www.gepef.com.br

Avenida Professor Mário Werneck, 300 (10º andar - sala 1004 - torre 2) Bairro Estoril
CEP 30455-610 - Belo Horizonte - MG
Brasil

Desenvolvido por: JDM Digital Mídia - 55 11 99286 0900