


gepef

# Válvula Controladora de Fluxo

# VÁLVULA CONTROLADORA DE FLUXO - NDV

Válvula que permite o controle e bloqueio da vazão nos dois sentidos. Possui manípulo graduado e parafuso para travamento do manípulo.




MHA ZENTGRAF
Flow Control Technology

| Vedações e Temperaturas de Trabalho |
|---|
| NBR-Buna-N (-25°C até 100°C) (-13°F até +212°F) - (Padrão) |
| (FKM) Viton (-15°C até 200°C) (-5°F até +392°F) - **V** |

| Tratamento Superficial |
|---|
| Trivalente Branco (Isento Cr VI) |

| Materiais |
|---|
| Aço Carbono |
| Aço Inox AISI 316 |

| Pressão Nominal |
|---|
| Até 350 bar |

**As válvulas de controle de fluxo não devem ser usadas como dispositivo de fechamento.**
**Pequenas taxas de vazamento podem ocorrer na posição fechada. ( DIN EN 12266 - taxa de vazamento A-B - meio de teste de água )**

# Válvula Controladora de Fluxo — NDV




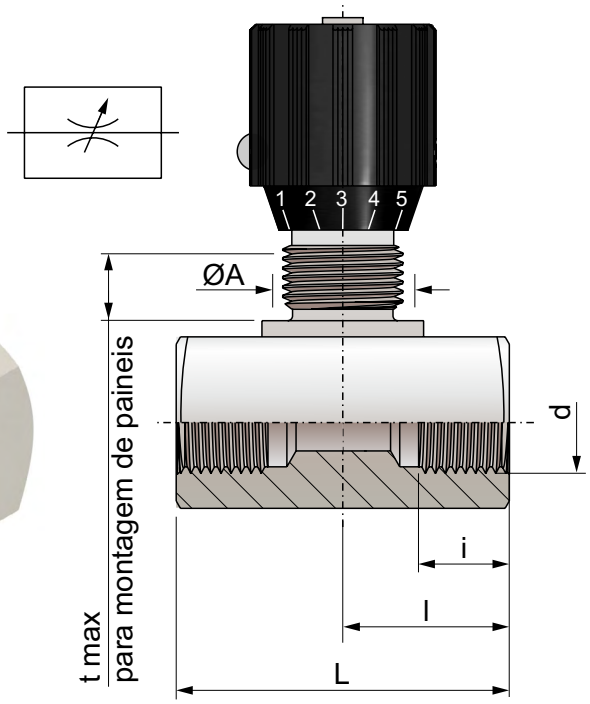


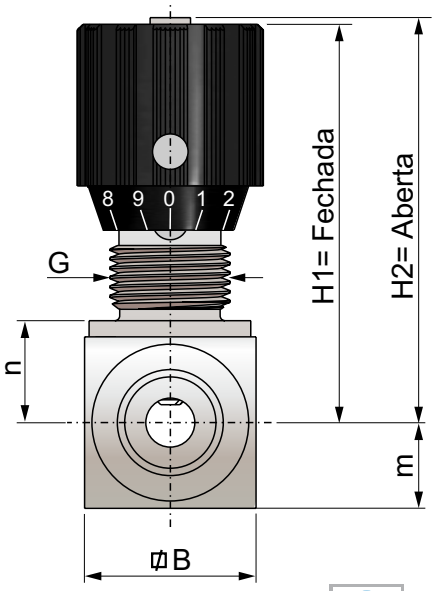


MHA ZENTGRAF
Flow Control Technology

Gráficos de vazão ver páginas 6 e 7

## Rosca G BSP / DIN 228 / NBR 8133

| Tipo | DN | d | i | H1 | H2 | m | n | B | l | L | D | A | G | t max | Peso / Kg |
|---|---|---|---|---|---|---|---|---|---|---|---|---|---|---|---|
| NDV | 6 | G1/8 | 9 | 51 | 56 | 8 | 10 | 16 | 19 | 38 | 24 | 13 | Pg7 | 4 | 0,12 |
| NDV | 8 | G1/4 | 12 | 65 | 71 | 13 | 15 | 25 | 24 | 48 | 29 | 19 | Pg11 | 7 | 0,25 |
| NDV | 10 | G3/8 | 13,5 | 68 | 75 | 15 | 17 | 30 | 29 | 58 | 29 | 19 | Pg11 | 7 | 0,4 |
| NDV | 12 | G1/2 | 14,5 | 82 | 92 | 18 | 21 | 35 | 34 | 68 | 38 | 23 | Pg16 | 7 | 0,6 |
| NDV | 16 | G3/4 | 17,5 | 96 | 106 | 23 | 26 | 45 | 39 | 78 | 38 | 23 | Pg16 | 7 | 1,1 |
| NDV | 20 | G1 | 19,5 | 121 | 134 | 25 | 30 | 50 | 54 | 108 | 49 | 38 | Pg29 | 10 | 2,4 |
| NDV | 25 | G1 1/4 | 21,5 | 126 | 139 | 30 | 35 | 60 | 54 | 108 | 49 | 38 | Pg29 | 10 | 2,8 |
| NDV | 30 | G1 1/2 | 23,5 | 131 | 144 | 35 | 40 | 70 | 54 | 108 | 49 | 38 | Pg29 | 10 | 3,5 |
| NDV | 40 | G2 | 25,5 | 141 | 154 | 45 | 50 | 90 | 60 | 120 | 49 | 38 | Pg29 | 10 | 6,24 |

## Rosca NPT / ANSI B1.20.1 / NBR 12912

| Tipo | DN | d | i | H1 | H2 | m | n | B | l | L | D | A | G | t max | Peso / Kg |
|---|---|---|---|---|---|---|---|---|---|---|---|---|---|---|---|
| NDV | 6 | 1/8NPT | 9 | 51 | 56 | 8 | 10 | 16 | 19 | 38 | 24 | 13 | Pg7 | 4 | 0,12 |
| NDV | 8 | 1/4NPT | 12 | 65 | 71 | 13 | 15 | 25 | 24 | 48 | 29 | 19 | Pg11 | 7 | 0,25 |
| NDV | 10 | 3/8NPT | 12 | 68 | 75 | 15 | 17 | 30 | 29 | 58 | 29 | 19 | Pg11 | 7 | 0,4 |
| NDV | 12 | 1/2NPT | 14 | 82 | 92 | 18 | 21 | 35 | 34 | 68 | 38 | 23 | Pg16 | 7 | 0,6 |
| NDV | 16 | 3/4NPT | 14 | 96 | 106 | 23 | 26 | 45 | 39 | 78 | 38 | 23 | Pg16 | 7 | 1,1 |
| NDV | 20 | 1NPT | 19,5 | 121 | 134 | 25 | 30 | 50 | 54 | 108 | 49 | 38 | Pg29 | 10 | 2,4 |
| NDV | 25 | 1 1/4NPT | 21 | 126 | 139 | 30 | 35 | 60 | 54 | 108 | 49 | 38 | Pg29 | 10 | 2,8 |
| NDV | 30 | 1 1/2NPT | 24 | 131 | 144 | 35 | 40 | 70 | 54 | 108 | 49 | 38 | Pg29 | 10 | 3,5 |
| NDV | 40 | 2NPT | 19,9 | 141 | 154 | 45 | 50 | 90 | 60 | 120 | 49 | 38 | Pg29 | 10 | 6,3 |

## Exemplo de Codificação:

**NDV-DN6-G1/8** (Válvula controladora de fluxo DN 6 **G1/8 BSP**).

Material Inox AISI 316, acrescer a letra **I**, no final do código.

Vedações em Viton acrescer a letra **V** , no final do código.

Em caso da necessidade de outro tipo de válvula controladora de fluxo que não consta neste catálogo, entre em contato com nosso departamento técnico.

# VÁLVULA CONTROLADORA DE FLUXO COM RETENÇÃO - NDRV

Válvula que permite o controle e bloqueio da vazão somente em um sentido, no sentido oposto a passagem é livre. Possui manipulo graduado e parafuso para travamento do manipulo.




MHA ZENTGRAF
Flow Control Technology

| Vedações e Temperaturas de Trabalho |
|---|
| NBR-Buna-N (-25°C até 100°C) (-13°F até +212°F) - (Padrão) |
| (FKM) Viton (-15°C até 200°C) (-5°F até +392°F) - **V** |

| Tratamento Superficial |
|---|
| Trivalente Branco (Isento Cr VI) |

| Materiais |
|---|
| Aço Carbono |
| Aço Inox AISI 316 |

| Pressão Nominal |
|---|
| Até 350 bar |

| Pressão Abertura Retenção |
|---|
| 0,5 bar |

**As válvulas de controle de fluxo não devem ser usadas como dispositivo de fechamento.**
**Pequenas taxas de vazamento podem ocorrer na posição fechada. ( DIN EN 12266 - taxa de vazamento A-B - meio de teste de água )**

# Válvula Controladora de Fluxo com Retenção — NDRV




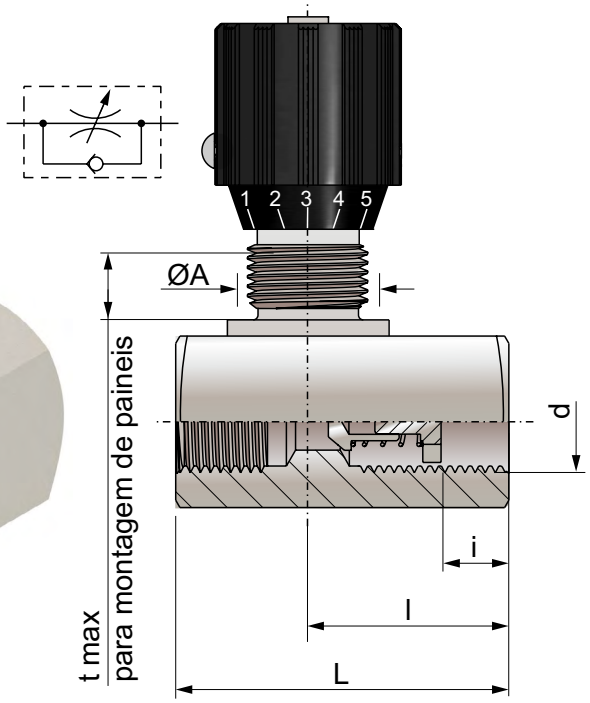


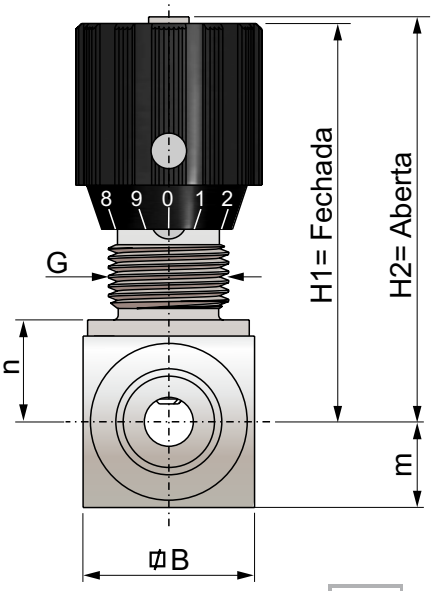


MHA ZENTGRAF
Flow Control Technology

Gráficos de vazão ver páginas 6 e 7

**Rosca G BSP / DIN 228 / NBR 8133**

| Tipo | DN | d | i | H1 | H2 | m | n | B | l | L | D | A | G | t max | Peso / Kg |
|---|---|---|---|---|---|---|---|---|---|---|---|---|---|---|---|
| NDRV | 6 | G1/8 | 9,5 | 51 | 56 | 8 | 10 | 16 | 26 | 45 | 24 | 13 | Pg7 | 4 | 0,1 |
| NDRV | 8 | G1/4 | 13,5 | 65 | 71 | 13 | 15 | 25 | 34 | 55 | 29 | 19 | Pg11 | 7 | 0,3 |
| NDRV | 10 | G3/8 | 13,5 | 68 | 75 | 15 | 17 | 30 | 41 | 65 | 29 | 19 | Pg11 | 7 | 0,45 |
| NDRV | 12 | G1/2 | 15,5 | 82 | 92 | 18 | 21 | 35 | 44 | 73 | 38 | 23 | Pg16 | 7 | 0,7 |
| NDRV | 16 | G3/4 | 17,5 | 96 | 106 | 23 | 26 | 45 | 57 | 88 | 38 | 23 | Pg16 | 7 | 1,26 |
| NDRV | 20 | G1 | 19,5 | 121 | 134 | 25 | 30 | 50 | 77 | 127 | 49 | 38 | Pg29 | 10 | 2,6 |
| NDRV | 25 | G1 1/4 | 21,5 | 126 | 139 | 30 | 35 | 60 | 93 | 143 | 49 | 38 | Pg29 | 10 | 3,7 |
| NDRV | 30 | G1 1/2 | 23,5 | 131 | 144 | 35 | 40 | 70 | 91 | 143 | 49 | 38 | Pg29 | 10 | 4,76 |
| NDRV | 40 | G2 | 25,5 | 141 | 154 | 45 | 50 | 90 | 111 | 165 | 49 | 38 | Pg29 | 10 | 8,52 |

**Rosca NPT / ANSI B1.20.1 / NBR 12912**

| Tipo | DN | d | i | H1 | H2 | m | n | B | l | L | D | A | G | t max | Peso / Kg |
|---|---|---|---|---|---|---|---|---|---|---|---|---|---|---|---|
| NDRV | 6 | 1/8NPT | 9,5 | 51 | 56 | 8 | 10 | 16 | 26 | 45 | 24 | 13 | Pg7 | 4 | 0,1 |
| NDRV | 8 | 1/4NPT | 13,5 | 65 | 71 | 13 | 15 | 25 | 34 | 55 | 29 | 19 | Pg11 | 7 | 0,3 |
| NDRV | 10 | 3/8NPT | 13,5 | 68 | 75 | 15 | 17 | 30 | 41 | 65 | 29 | 19 | Pg11 | 7 | 0,45 |
| NDRV | 12 | 1/2NPT | 15,5 | 82 | 92 | 18 | 21 | 35 | 44 | 73 | 38 | 23 | Pg16 | 7 | 0,7 |
| NDRV | 16 | 3/4NPT | 17,5 | 96 | 106 | 23 | 26 | 45 | 57 | 88 | 38 | 23 | Pg16 | 7 | 1,26 |
| NDRV | 20 | 1NPT | 19,5 | 121 | 134 | 25 | 30 | 50 | 77 | 127 | 49 | 38 | Pg29 | 10 | 2,6 |
| NDRV | 25 | 1 1/4NPT | 21,5 | 126 | 139 | 30 | 35 | 60 | 93 | 143 | 49 | 38 | Pg29 | 10 | 3,7 |
| NDRV | 30 | 1 1/2NPT | 23,5 | 131 | 144 | 35 | 40 | 70 | 91 | 143 | 49 | 38 | Pg29 | 10 | 4,76 |
| NDRV | 40 | 2NPT | 25,5 | 141 | 154 | 45 | 50 | 90 | 111 | 165 | 49 | 38 | Pg29 | 10 | 8,52 |

**Exemplo de Codificação:**

**NDRV-DN6-G1/8** (Válvula controladora de fluxo com retenção DN 6 **G1/8 BSP**).

Material Inox AISI 316, acrescer a letra **I**, no final do código.

Vedações em Viton acrescer a letra **V** , no final do código.

Em caso da necessidade de outro tipo de válvula controladora de fluxo que não consta neste catálogo, entre em contato com nosso departamento técnico.

Os valores de vazão exibidos, são considerados para óleo hidráulico com densidade de 880 kg/m³ e com viscosidade cinemática V de 35mm2/s.

## NDV / NDRV - DN6

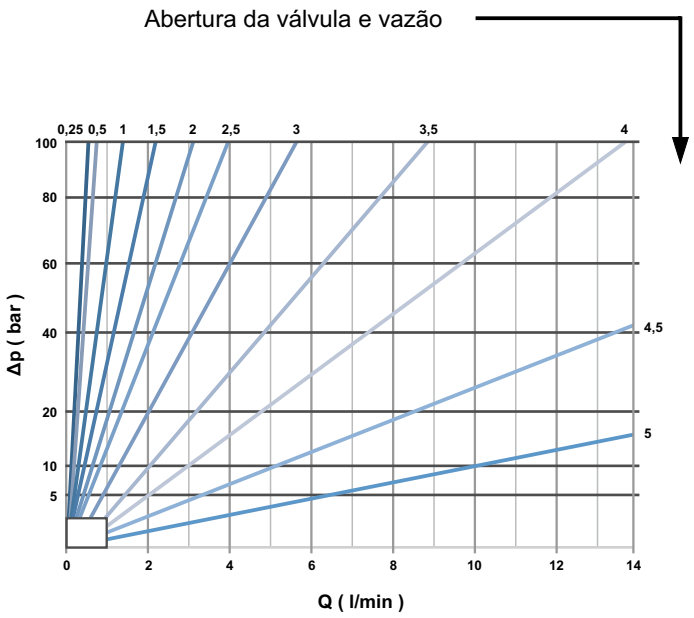


## NDV / NDRV - DN8

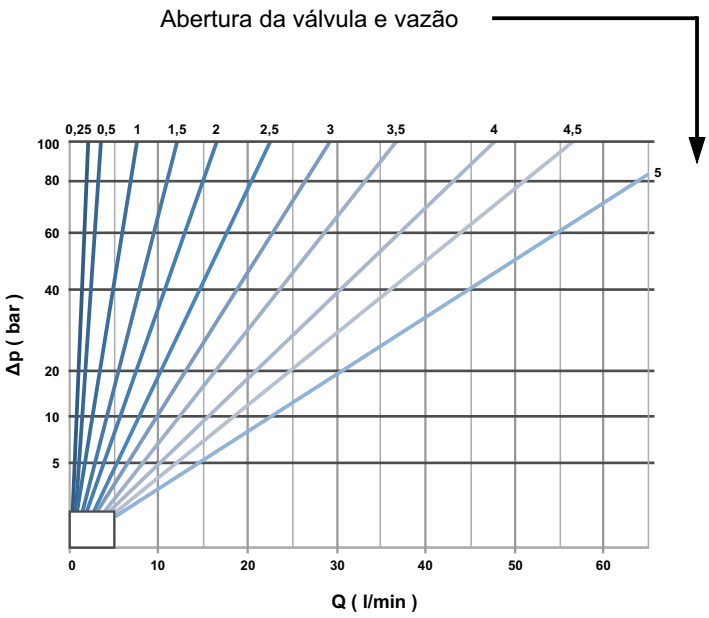


## NDV / NDRV - DN10

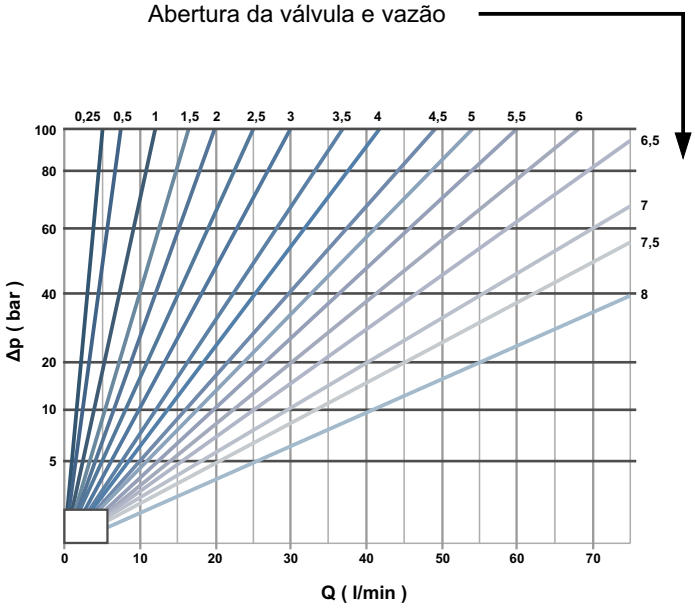


## NDV / NDRV - DN12

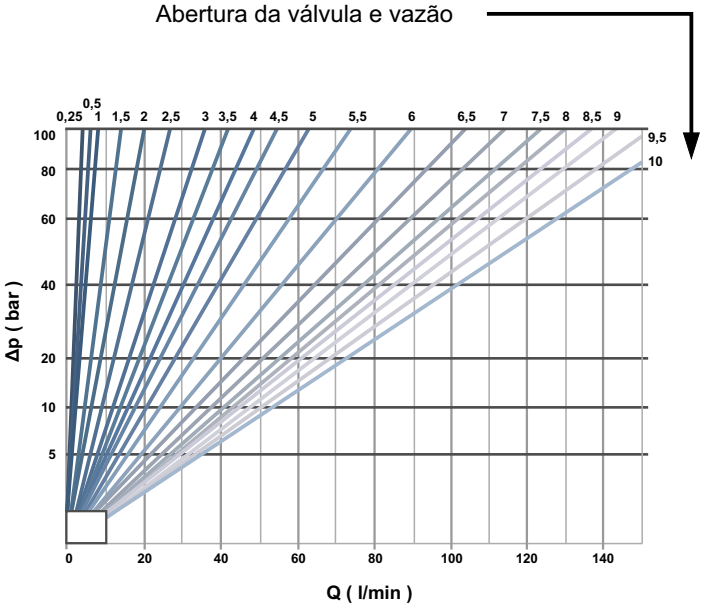

Os valores de vazão exibidos, são considerados para óleo hidráulico com densidade de 880 kg/m³ e com viscosidade cinemática V de 35mm2/s.

## NDV / NDRV - DN16

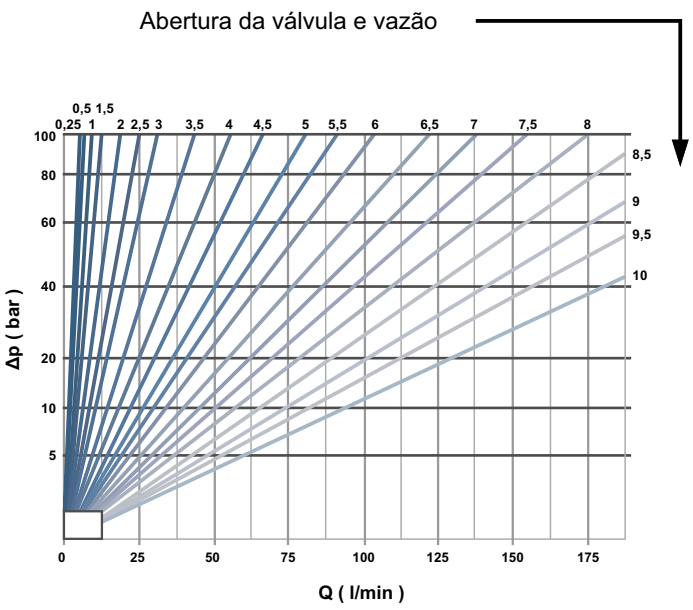


## NDV / NDRV - DN20/25/30/40

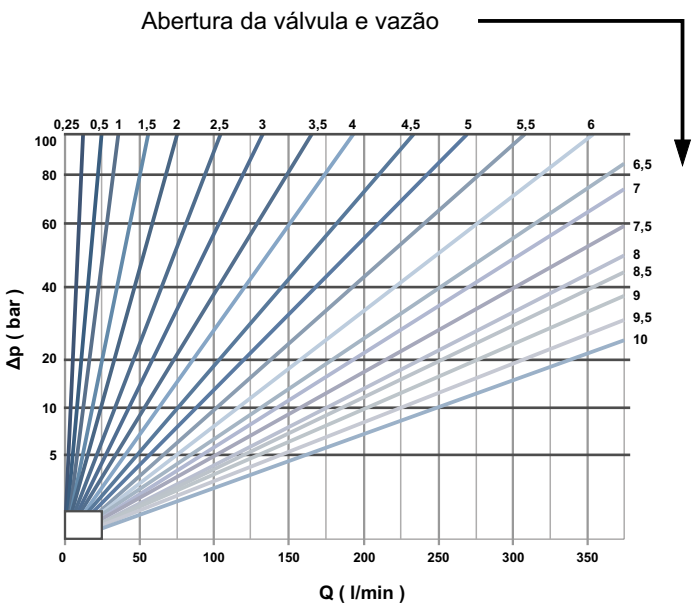


## NDRV - DN6 - DN40

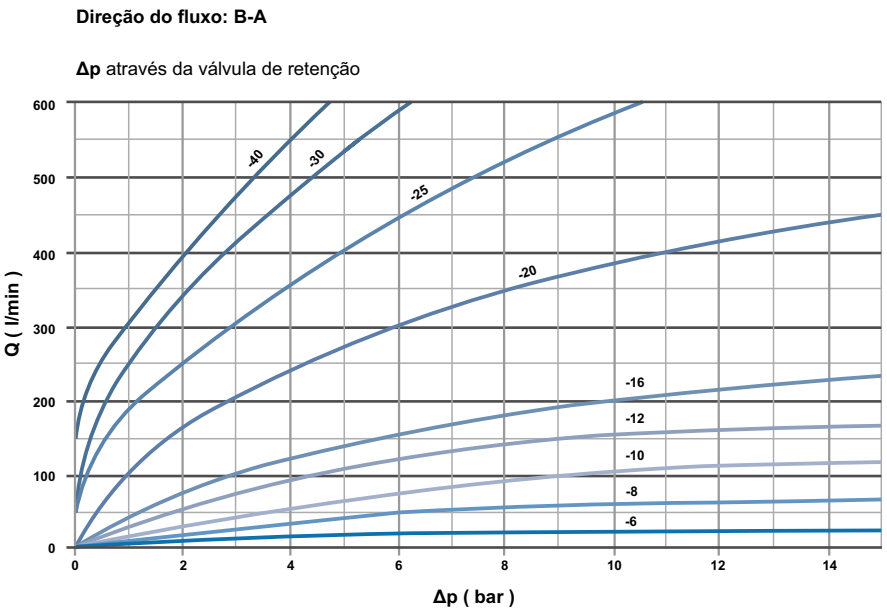



MATRIZ - BOITUVA - SP

55 15 3264-1222

gepef@gepef.com.br

www.gepef.com.br

Avenida do Trabalhador, 1.680 (Fábrica)
CEP 18552-100 - Boituva - SP
Brasil

Av. Antônio Ângelo Amadio 681 Comercial / Administrativo ( Coletas de Mercadorias )
CEP 18552-112 - Boituva - SP
Brasil

FILIAL - BELO HORIZONTE - MG

55 31 3327-4459

gepef-bh@gepef.com.br

www.gepef.com.br

Avenida Professor Mário Werneck, 300 (10º andar - sala 1004 - torre 2) Bairro Estoril
CEP 30455-610 - Belo Horizonte - MG
Brasil

Desenvolvido por: JDM Digital Mídia - 55 11 99286 0900