
WWW.GEPEF.COM.BR
WWW.GEPEF.COM.BR
gepef
Mangueira Termoplástica

MANGUEIRA TERMOPLÁSTICA PARA ALTAS E ALTÍSSIMAS PRESSÕES

Mangueiras especialmente desenvolvidas para transmissão de fluídos sob altas pressões. São de fácil manuseio e instalação. Utilizadas onde se requer segurança máxima.
As mangueiras termoplásticas oferecem uma ótima resistência mecânica e química, com uma durabilidade muito superior às mangueiras de borracha.
Utilizadas em hidro jateamentos, testes hidrostáticos, injeção de produtos agressivos, macacos hidráulicos, engenharia de processos, indústrias químicas, siderurgias, minerações, off-Shore, etc...
Todos os terminais comercializados pela GEPEF são de produção própria, por isso, caso não encontre o terminal desejado neste catálogo, entre em contato conosco.

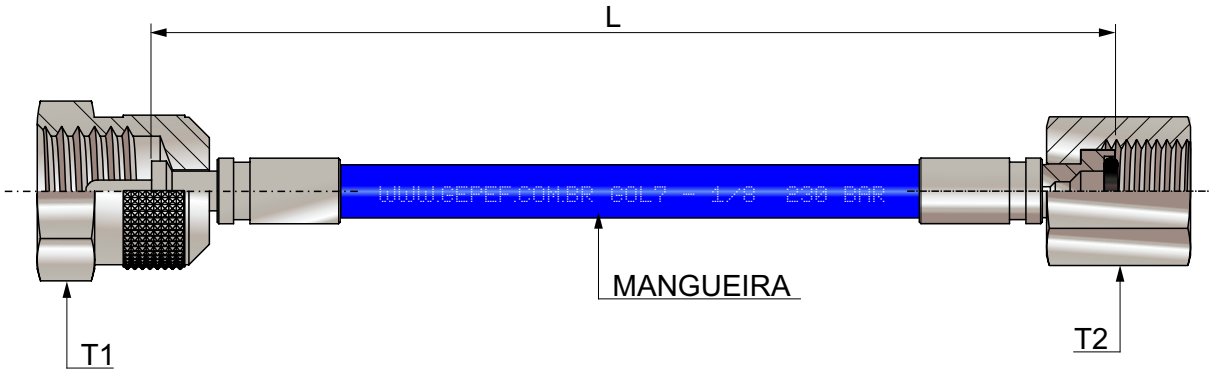

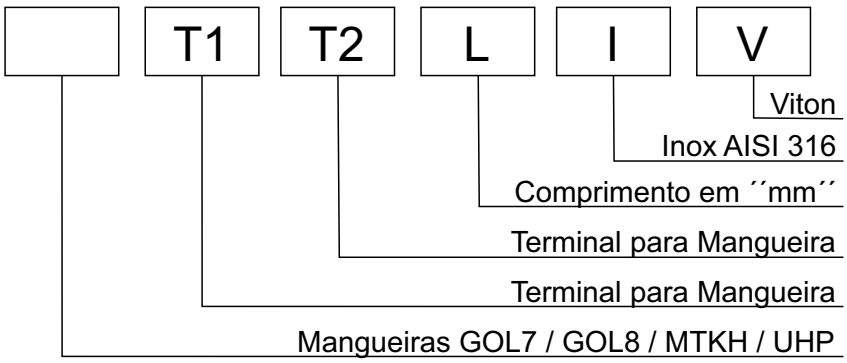

Exemplo de Codificação:
GOL7 1/4 P M16x2 - E G1/4 BSP x 1.000mm (Mangueira GOL7 1/4 com terminais P M16x2 e E G1/4 BSP, com 1000mm).
Material Inox AISI 316, acrescer a letra **I**, no final do código.
Vedações em Viton ou EPDM acrescer a letra **V** ou **E**, no final do código.
Em caso da necessidade de outro tipo de mangueira ou terminal que não consta neste catálogo, entre em contato com nosso departamento técnico.

Mangueira Termoplástica

GOL7



Tipo	Traço	DN	Ø Interno	Ø Externo	Pressão Nominal (bar / PSI)	Pressão de Ruptura (bar / PSI)	Raio de Curvatura	Peso g/m
GOL7 - 1/8	-2	3	3,5 mm	8,5 mm	230 / 3340	920 / 13340	12 mm	57
GOL7 - 3/16	-3	5	4,8 mm	10,0 mm	210 / 3045	840 / 12180	30 mm	73
GOL7 - 1/4	-4	6	6,4 mm	11,8 mm	200 / 2900	800 / 11600	35 mm	90
GOL7 - 3/8	-6	10	9,7 mm	16,0 mm	175 / 2535	700 / 10150	55 mm	155
GOL7 - 1/2	-8	12	13,0 mm	20,3 mm	140 / 2030	560 / 8120	75 mm	219
GOL7 - 5/8	-10	16	16,0 mm	23,5 mm	105 / 1520	420 / 6090	120 mm	277
GOL7 - 3/4	-12	19	19,2 mm	26,5 mm	90 / 1305	360 / 5220	145 mm	330
GOL7 - 1	-16	25	25,6 mm	33,6 mm	70 / 1015	280 / 4060	200 mm	403

Características Técnicas

Tubo interno em poliéster termoplástico, reforço em fibra de poliéster, tubo externo em poliuretano anti UV.

Microperfuradas para utilização em ar e gases compatíveis.

Aplicações

As mangueiras série GOL 7 foram criadas para uso hidráulico na média pressão.

Temperatura / Utilização

-54°C a +100°C / (-65°F a +212°F) - Max. temperatura de trabalho com ar, água e fluidos a base de água: +70°C (158°F)

Pressão de Trabalho

Fator de segurança 1:4

Vácuo

0.93 bar ; 700 mm Hg

Especificações

Estas mangueiras atendem padrões SAE J517-100 R7, ISO 3949.

Mangueira Termoplástica

GOL8



Tipo	Traço	DN	Ø Interno	Ø Externo	Pressão Nominal (bar / PSI)	Pressão de Ruptura (bar / PSI)	Raio de Curvatura	Peso g/m
GOL8 - 1/8	-2	3	3,5 mm	7,1 mm	420 / 6090	1680 / 24360	30 mm	37
GOL8 - 1/8	**-2**	**3**	**3,5 mm**	**8,5 mm**	**700 / 10152**	**2100 / 30456**	**30 mm**	**55**
GOL8 - 3/16	-3	5	4,8 mm	10,0 mm	350 / 5075	1400 / 20300	35 mm	72
GOL8 - 1/4	-4	6	6,4 mm	11,8 mm	350 / 5075	1400 / 20300	50 mm	85
GOL8 - 3/8	-6	10	9,7 mm	16,0 mm	280 / 4060	1120 / 16240	80 mm	146
GOL8 - 1/2	-8	12	13,0 mm	20,3 mm	245 / 3550	980 / 14210	70 mm	225
GOL8 - 5/8	-10	16	16,0 mm	23,5 mm	195 / 2830	780 / 11300	125 mm	265
GOL8 - 3/4	-12	19	19,2 mm	26,5 mm	165 / 2390	660 / 9570	150 mm	352
GOL8 - 1	-16	25	25,6 mm	34,7 mm	145 / 2100	580 / 8410	200 mm	505

Características Técnicas

Tubo interno em poliéster termoplástico, reforço em fibras têxteis de alta tenacidade,tubo externo em poliuretano anti UV.

Microperfuradas para utilização em ar e gases compatíveis.

Aplicações

As mangueiras série GOL 8 foram criadas para uso hidráulico, média pressão.

Temperatura / Utilização

-40°C a +100°C / (-40°F a +212°F) - Max. temperatura de trabalho com ar, água e fluidos a base de água: +70°C (158°F)

Pressão de Trabalho

Fator de segurança 1:4

Vácuo

0.93 bar ; 700 mm Hg

Especificações

Estas mangueiras atendem padrões SAE J517-100 R8, ISO 3949.

Mangueira Termoplástica

MTKH



Tipo	Traço	DN	Ø Interno	Ø Externo	Pressão Nominal (bar / PSI)	Pressão de Ruptura (bar / PSI)	Raio de Curvatura	Peso g/m
MTKH - 1/4	-4	6	6,4 mm	14,5 mm	700 / 10150	280 / 40600	40 mm	260
MTKH - 3/8	-6	10	9,5 mm	18,0 mm	425 / 6162	1700 / 24650	60 mm	344
MTKH - 1/2	-8	12	13,0 mm	22,0 mm	375 / 5430	1500 / 21750	75 mm	460
MTKH - 3/4	-12	19	19,2 mm	28,2 mm	225 / 3260	900 / 13050	150 mm	659

Características Técnicas

Tubo interno em poliéster termoplástico, reforço em fibra de aramida trançada de alta resistência.

Tubo externo em poliuretano anti UV .Microperfuradas para utilização em ar e gases compatíveis.

Aplicações

As mangueiras série MTKH foram desenvolvidas para uso hidráulico e pneumático em alta pressão.

Temperatura / Utilização

-40°C a +100°C / (-40°F a +212°F) - Max. temperatura de trabalho com ar, água e fluidos a base de água: +70°C (158°F)

Pressão de Trabalho

Fator de segurança 1:4

Vácuo

0.93 bar ; 700 mm Hg

Especificações

NFPA 1936 E M SHA

Mangueira Termoplástica UHP



Tipo	Traço	DN	Ø Interno	Ø Externo	Pressão Nominal (bar / PSI)	Pressão de Ruptura (bar / PSI)	Raio de Curvatura	Peso g/m
UHP - 1/8	-2	3	3,5 mm	11,2 mm	1120 / 16240	2800 / 40600	25 mm	180
UHP - 3/16	-3	5	4,8 mm	11,3 mm	800 / 11600	2000 / 29000	30 mm	167
UHP - 1/4	-4	6	6,4 mm	14,5 mm	1120 / 16240	2800 / 40600	40 mm	253
UHP - 5/16	-5	8	8 mm	16 mm	1000 / 14500	2500 / 36250	50 mm	292
UHP - 3/8	-6	10	9,5 mm	18,8 mm	1120 / 16240	2800 / 40600	90 mm	389
UHP - 1/2	-8	12	13 mm	25,2 mm	1000 / 14500	2500 / 36250	150 mm	516

Características Técnicas

Tubo interno em poliéster termoplástico, reforço em aramida e trança de aço de alta resistência.

Tubo externo em poliuretano resistente a abrasão e raios UV.

Aplicações

As séries de mangueiras UHP foi desenvolvida para aplicação de água em lavagem de alta pressão e corte por água.

Temperatura / Utilização

-40°C a +55°C - (-40°F a +131°F) Max. temperatura de trabalho do ar, da água e fluidos contendo água: +70°C (158°F)

Pressão de Trabalho

Fator de segurança 1:2.5

Descrição Técnica	Tipo de Terminal	Rosca T	S	D
Com pino para abrir e fechar a válvula do Tomador	P	M16x2	19	
		M16x1,5	19	
		S12,65x1,5	5/8”	

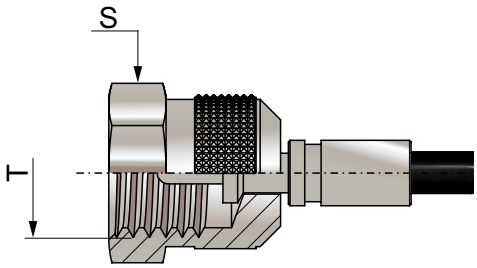

Descrição Técnica	Tipo de Terminal	Rosca T	S	D
Com pino para abrir e fechar a válvula do Tomador	P 90°	M16x2	19	
		M16x1,5	19	
		S12,65x1,5	5/8”	

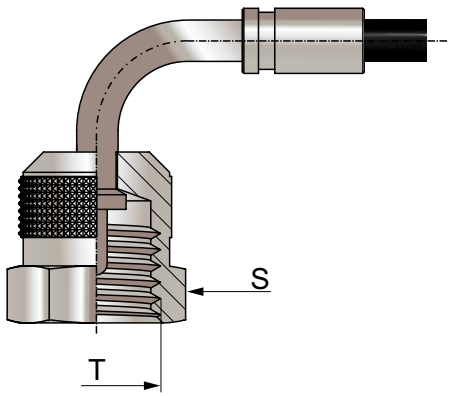

Descrição Técnica	Tipo de Terminal	Rosca T	S	D
Ponta Lisa DIN 2353	D			4
				6
				8
				10
				12
				1/4

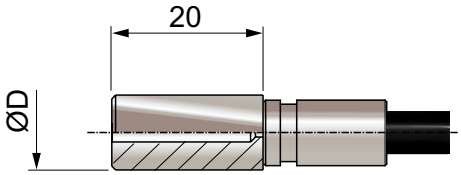

Descrição Técnica	Tipo de Terminal	Rosca T	S	D
Ponta Lisa DIN 2353	D 90°			4
				6
				8
				10
				12
				1/4

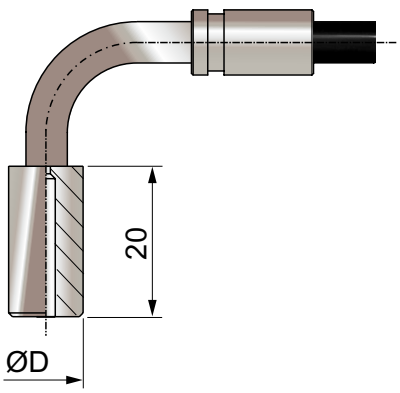

Descrição Técnica	Tipo de Terminal	Rosca T	S	D
Fêmea Giratória para utilização em manômetros com rosca BSP e Métrica (EN 837-1)	E	G1/4 BSP	17	
		G1/2 BSP	27	
		M20x1,5	24	
		M14x1,5	17	

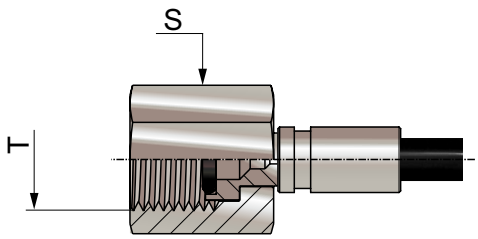

Descrição Técnica	Tipo de Terminal	Rosca T	S	D
Fêmea Giratória para utilização em manômetros com rosca BSP e Métrica (EN 837-1)	E 90°	G1/4 BSP	17	
		G1/2 BSP	27	
		M20x1,5	24	
		M14x1,5	17	

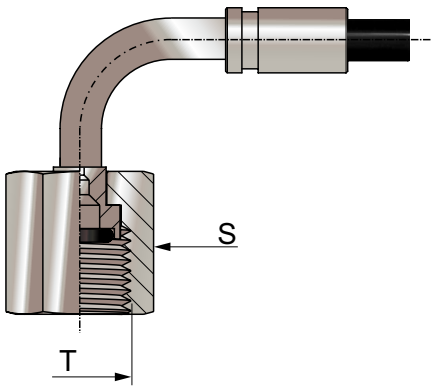

Descrição Técnica	Tipo de Terminal	Rosca T	S	D
Fêmea Giratória / DKO 24° Para DIN 2353	F	M8x1	10	4LL
		M10x1	14	5L
		M12x1,5	14	6L
		M14x1,5	17	8L
		M16x1,5	19	10L
		M18x1,5	22	12L
		M14x1,5	17	6S
		M16x1,5	19	8S
		M18x1,5	22	10S
		M20x1,5	24	12S

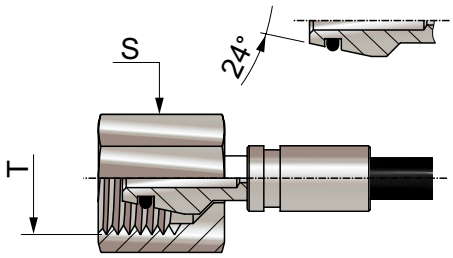

Descrição Técnica	Tipo de Terminal	Rosca T	S	D
Fêmea Giratória / DKO 24° Para DIN 2353	F 90°	M8x1	10	4LL
		M10x1	14	5L
		M12x1,5	14	6L
		M14x1,5	17	8L
		M16x1,5	19	10L
		M18x1,5	22	12L
		M14x1,5	17	6S
		M16x1,5	19	8S
		M18x1,5	22	10S
		M20x1,5	24	12S

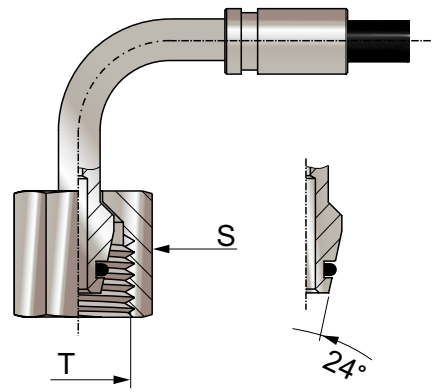

G / G90° / I / I90°

Descrição Técnica	Tipo de Terminal	Rosca T	S	D
Fêmea Giratória Boleado DKO 24° Para DIN 2353	G	M8x1	10	4LL
		M10x1	14	5L
		M12x1,5	14	6L
		M14x1,5	17	8L
		M16x1,5	19	10L
		M18x1,5	22	12L
		M14x1,5	17	6S
		M16x1,5	19	8S
		M18x1,5	22	10S
		M20x1,5	24	12S

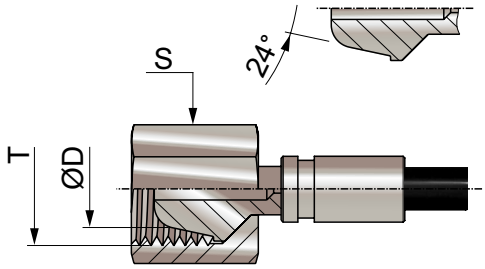

Descrição Técnica	Tipo de Terminal	Rosca T	S	D
Fêmea Giratória Boleado DKO 24° Para DIN 2353	G 90°	M8x1	10	4LL
		M10x1	14	5L
		M12x1,5	14	6L
		M14x1,5	17	8L
		M16x1,5	19	10L
		M18x1,5	22	12L
		M14x1,5	17	6S
		M16x1,5	19	8S
		M18x1,5	22	10S
		M20x1,5	24	12S

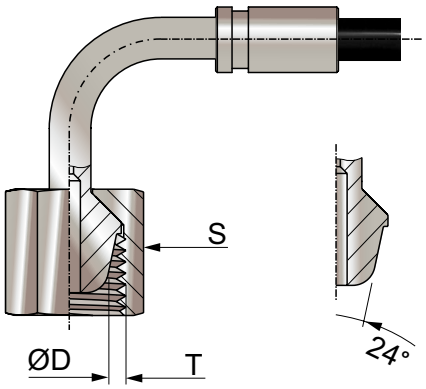

Descrição Técnica	Tipo de Terminal	Rosca T	S	D
Fêmea Fixa NPT / BSPT ANSI / ASM E B 1.20.1 - NBR 12912	I	1/8 NPT	17	
		1/4 NPT	19	
		3/8 NPT	22	
		1/2 NPT	27	
		1/8 BSPT	17	
		1/4 BSPT	19	

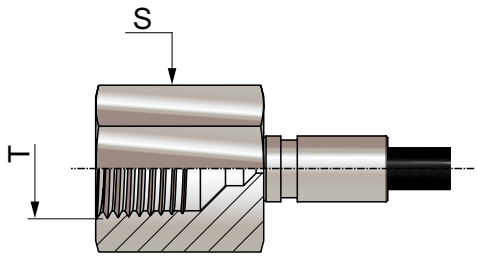

Descrição Técnica	Tipo de Terminal	Rosca T	S	D
Fêmea Fixa NPT / BSPT ANSI / ASM E B 1.20.1 - NBR 12912	I 90°	1/8 NPT	17	
		1/4 NPT	19	

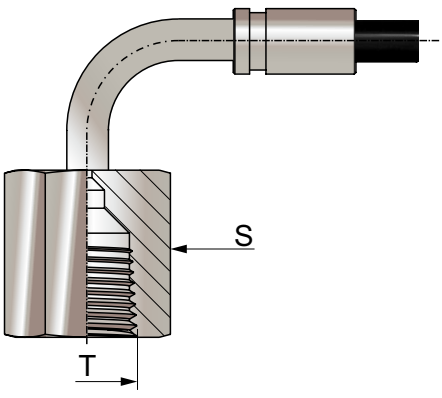

Descrição Técnica	Tipo de Terminal	Rosca T	S	D
Fêmea Giratória UNF-ORFS SAE J 1453 / ISO 8434-3	FS	9/16-18 UNF	19	
		11/16-16 UNF	22	

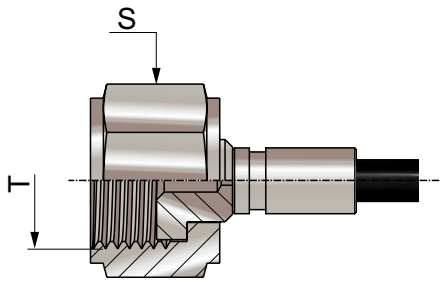

Descrição Técnica	Tipo de Terminal	Rosca T	S	D
Fêmea Giratória UNF-ORFS SAE J 1453 / ISO 8434-3	FS 90°	9/16-18 UNF	19	
		11/16-16 UNF	22	

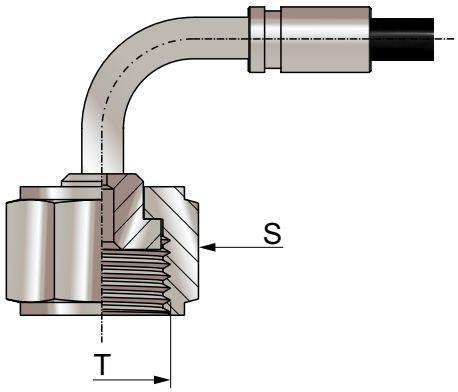

Descrição Técnica	Tipo de Terminal	Rosca T	S	D
Fêmea Giratória UNF - JIC SAE J514	C	5/16-24 UNF	7/16	1/8
		7/16-20 UNF	9/16	1/4
		1/2-20 UNF	5/8	5/16
		9/16-18 UNF	3/4	3/8

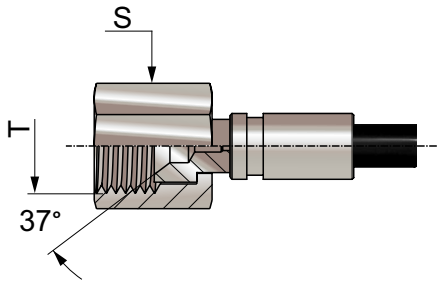

Descrição Técnica	Tipo de Terminal	Rosca T	S	D
Fêmea Giratória UNF - JIC SAE J514	C 90°	5/16-24 UNF	7/16	1/8
		7/16-20 UNF	9/16	1/4
		1/2-20 UNF	5/8	5/16
		9/16-18 UNF	3/4	3/8

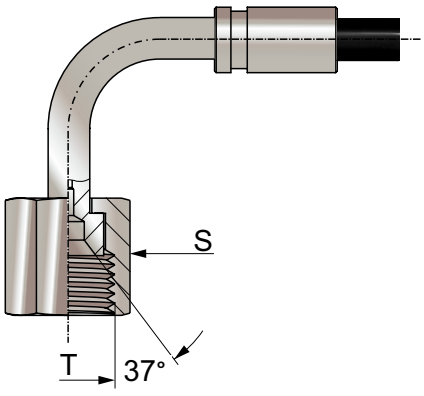

Descrição Técnica	Tipo de Terminal	Rosca T	S	D
Com pino para abrir e fechar a válvula do Tomador tipo encaixe - **TPSE**	**PE**			

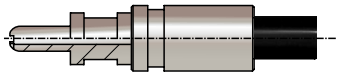

Descrição Técnica	Tipo de Terminal	Rosca T	S	D
Macho Giratório Métrica	**M**	M8x1	3/8	

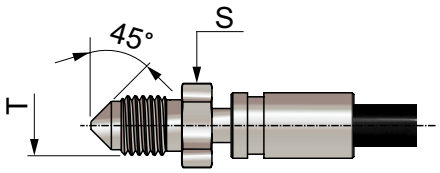

Descrição Técnica	Tipo de Terminal	Rosca T	S	D
Macho Fixo NPT / BSP ANSI / ASM E B 1.20.1 - NBR 12912	**B**	1/8 NPT	11	
		1/4 NPT	17	
		3/8 NPT	22	
		1/2 NPT	27	
		1/8 BSPT	14	
		1/4 BSPT	17	

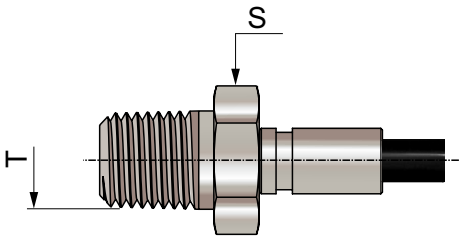

Descrição Técnica	Tipo de Terminal	Rosca T	S	D
Macho Fixo Métrico 24° DIN 2353	**H**	M10x1	10	4
		M12x1,5	14	6
		M14x1,5	17	8
		M16x1,5	19	10

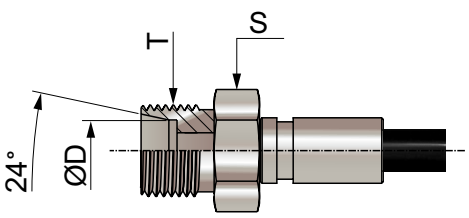

K / J / DIS

Descrição Técnica	Tipo de Terminal	Rosca T	S	D
Macho Fixo Métrico / BSP ISO 1179-2 / Rosca BSP	K	M10x1	14	
		M12x1,5	17	
		M14x1,5	19	
		M16x1,5	22	
		G1/8 BSP	14	
		G1/4 BSP	19	
		G1/2 BSP	27	

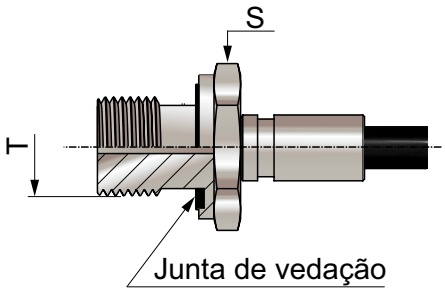

Descrição Técnica	Tipo de Terminal	Rosca T	S	D
Macho Fixo UNF SAE J 514 (JIC)	J	5/16-24 UNF	1/2	1/8
		7/16-20 UNF	9/16	1/4
		1/2-20 UNF	9/16	5/16
		9/16-18 UNF	11/16	3/8

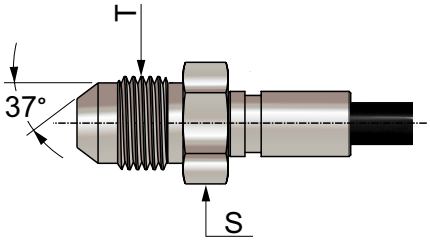

Descrição Técnica	Tipo de Terminal	Rosca T	S	D
Fêmea Giratória / BSP Cone de 60° (ISO / DIS 8434-6)	DIS	G1/8 BSP	14	
		G1/4 BSP	17	
		G1/2 BSP	27	

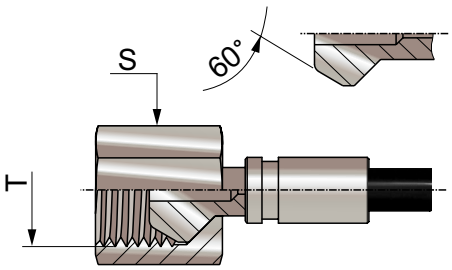

AE - Adaptador para emendas de mangueiras capilares.
Possibilita a união de mangueiras M16x2 / M16x2, M16x1,5 / M16x1,5 ou M16x2 / M16x1,5.

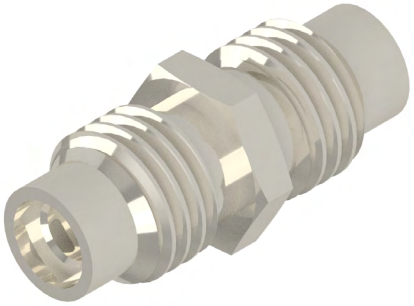

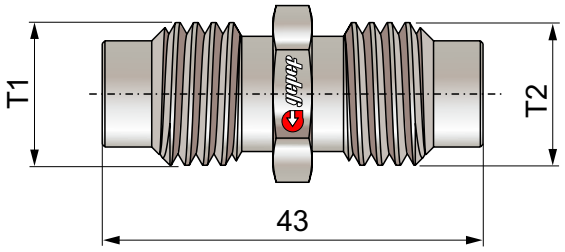

CÓDIGO	T1	T2
AE-M16x2	M16x2	M16x2
AE-M16x1,5	M16x1,5	M16x1,5
AE-M16x2 - AE-M16x1,5	M16x2	M16x1,5

Exemplo de Codificação:

AE-M16x2 (Adaptador para emenda de mangueira M16x2).

Material Inox AISI 316, acrescer a letra **I**, no final do código.

Vedações em Viton ou EPDM acrescer a letra **V** ou **E**, no final do código.

Em caso da necessidade de outro tipo de adaptador que não consta neste catálogo, entre em contato com nosso departamento técnico.

ACMF - **Adaptador de Conversão para Terminais tipo “P”** - Vide em “Mangueiras Capilares”.
Permite a conversão de um terminal M16x2 para tomador de pressão em M16x1,5 e vice-versa.



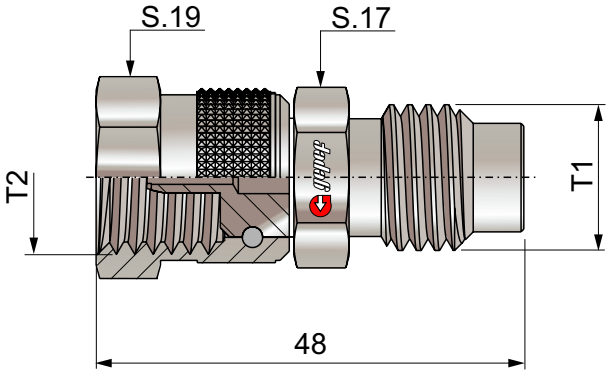

CÓDIGO	T1	T2
ACMF 2/1,5	M16x2	M16x1,5
ACMF 1,5/2	M16x1,5	M16x2

Exemplo de Codificação:

ACMF 2/1,5 (Adaptador de conversão para terminais tipo ``P´´ rosca macho M16x2, rosca femêa M16x1,5).

Material Inox AISI 316, acrescer a letra **I**, no final do código.

Vedações em Viton ou EPDM acrescer a letra **V** ou **E**, no final do código.

Em caso da necessidade de outro tipo de adaptador que não consta neste catálogo, entre em contato com nosso departamento técnico.

INSTRUÇÕES DE INSTALAÇÃO (SAE J1273 - ISO 8331)

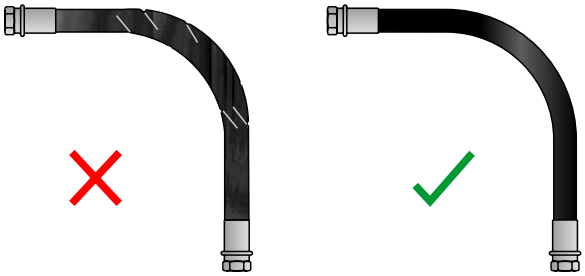

INSTALAÇÃO ERRADA INSTALAÇÃO CORRETA

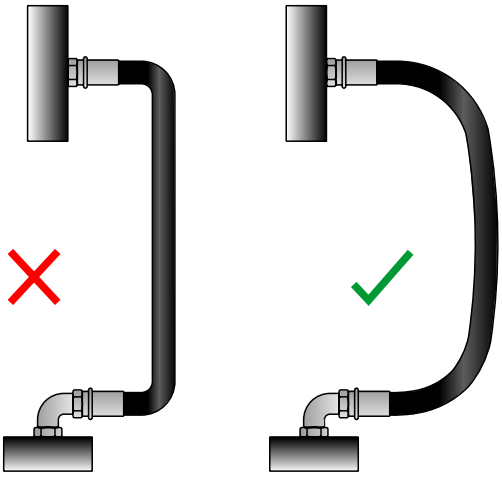

INSTALAÇÃO ERRADA INSTALAÇÃO CORRETA

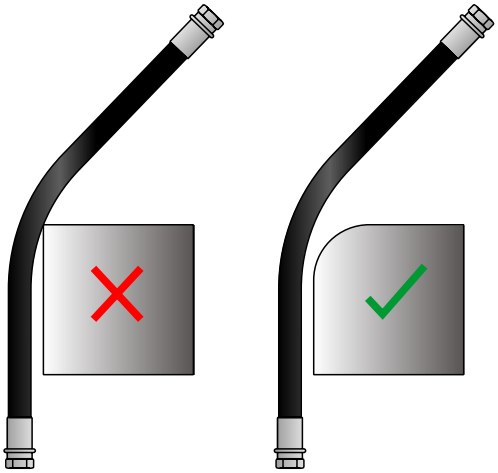

INSTALAÇÃO ERRADA INSTALAÇÃO CORRETA

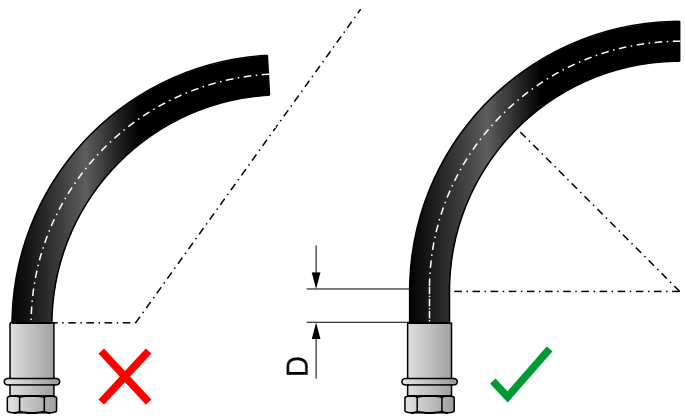

INSTALAÇÃO ERRADA INSTALAÇÃO CORRETA

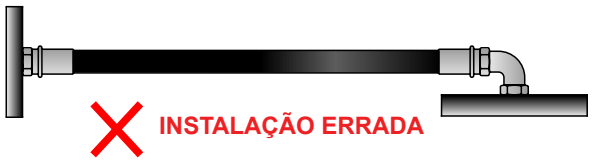

INSTALAÇÃO ERRADA



INSTALAÇÃO CORRETA

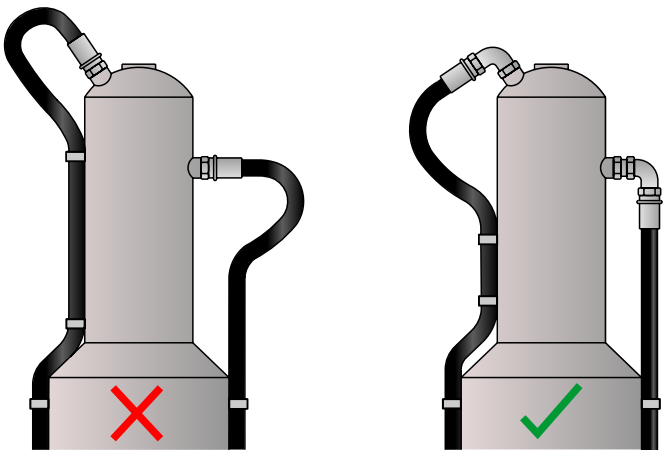

INSTALAÇÃO ERRADA INSTALAÇÃO CORRETA

INSTRUÇÕES DE INSTALAÇÃO (SAE J1273 - ISO 8331)

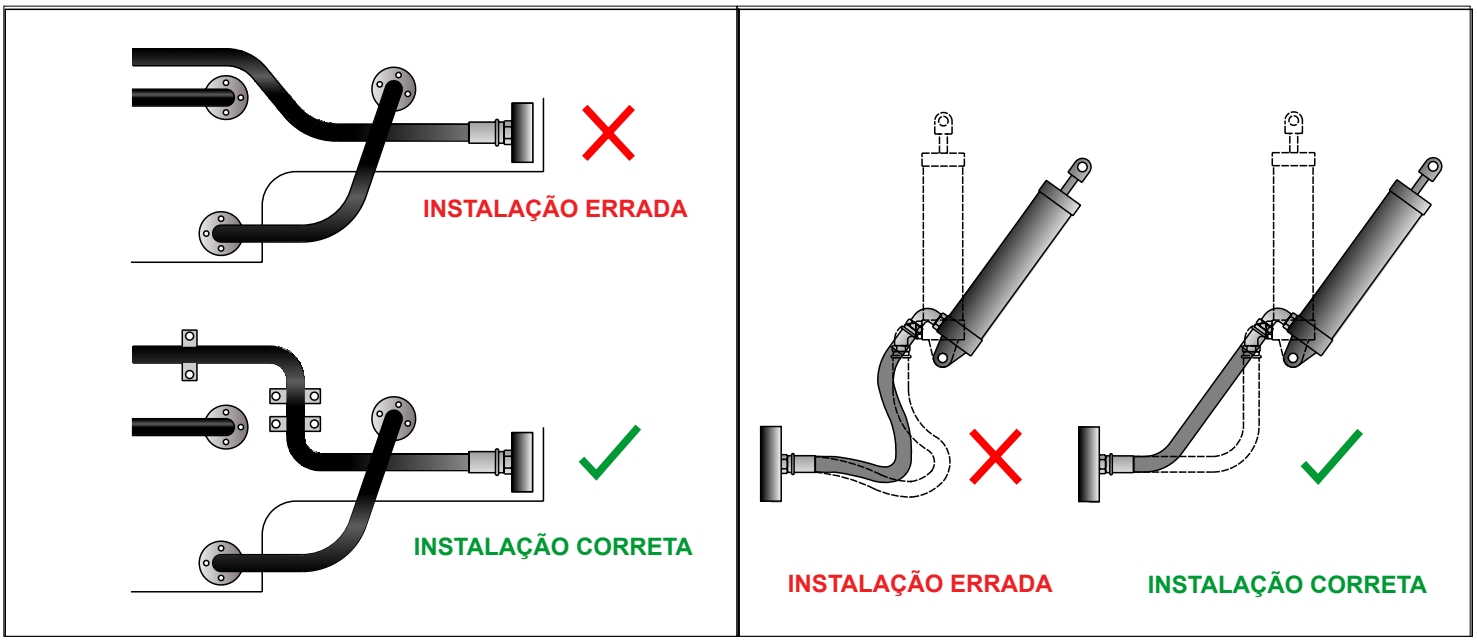



MATRIZ - BOITUVA - SP

55 15 3264-1222

gepef@gepef.com.br

www.gepef.com.br

Avenida do Trabalhador, 1.680 (Fábrica)
CEP 18552-100 - Boituva - SP
Brasil

Av. Antônio Ângelo Amadio 681 Comercial / Administrativo (Coletas de Mercadorias)
CEP 18552-112 - Boituva - SP
Brasil

FILIAL - BELO HORIZONTE - MG

55 31 3327-4459

gepef-bh@gepef.com.br

www.gepef.com.br

Avenida Professor Mário Werneck, 300 (10º andar - sala 1004 - torre 2) Bairro Estoril
CEP 30455-610 - Belo Horizonte - MG
Brasil

Desenvolvido por: JDM Digital Mídia - 55 11 99286 0900