
www.gepef.com.br
gepef
Engate Rápido Diagnóstico

ENGATE RÁPIDO PARA DIAGNÓSTICO E MONITORAMENTO ERDM / ERDF

O Engate Rápido Diagnóstico é utilizado para verificação da pressão de trabalho em circuitos hidráulicos.
Possui um sistema de válvula que bloqueia o fluxo hidráulico quando for acoplado e desacoplado evitando a perda de óleo.

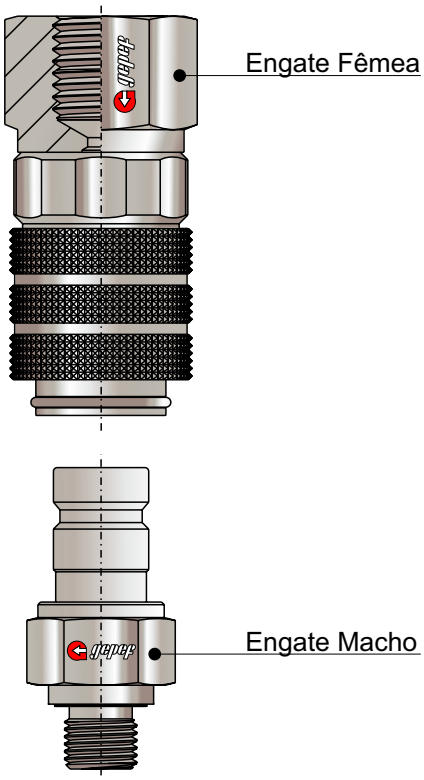

Conexão
Empurrando o engate macho ou a fêmea.
(não é permitida quando pressurizado)

Intercambialidade
ISO 15171-1

Desconexão
Retração da luva.
(não é permitida quando pressurizado)

Materiais
Aço Carbono - com partes temperadas

Pressão Nominal de Trabalho
Até 420 bar / 6090 PSI

Tratamento Superficial
Trivalente Branco (Isento Cr VI)
Zinco Níquel

Vedações e Temperaturas de Trabalho
NBR / Buna-N (-25°C até 100°C) (-13°F até +212°F) - (Padrão)
(FKM) Viton (-15°C até 200°C) (-5°F até +392°F) - **V**
EPDM (-40°C até 150°C) (-40°F até +302°F) - **E**

Fluidos
Óleos Hidráulicos e outros fluidos a base mineral
Verificar tabela de compatibilidade química das vedações

Engate Macho Diagnóstico ISO 15171-1

ERDM



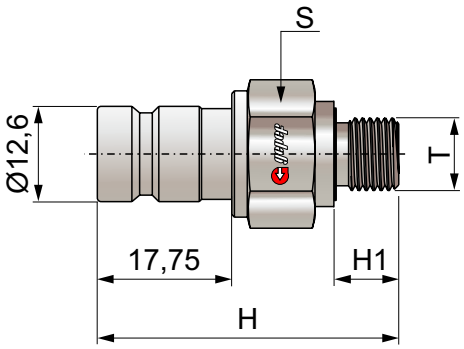

Tipo - Rosca T	H	H1	S	Pressão de Trabalho	Forma
ERDM 1/8 NPT	41	10	17	420 bar / 6090 PSI	C
ERDM 1/4 NPT	41	15	17	420 bar / 6090 PSI	C
ERDM G1/8 BSP	41	8	17	420 bar / 6090 PSI	WD
ERDM G1/4 BSP	41	12	19	420 bar / 6090 PSI	WD
ERDM M12x1,5	41	10	17	420 bar / 6090 PSI	O
ERDM M14x1,5	41	12	19	420 bar / 6090 PSI	O
ERDM 7/16 UNF	41	9,5	17	420 bar / 6090 PSI	O
ERDM 9/16 UNF	41	10	19	420 bar / 6090 PSI	O

Forma O	Forma C	Forma WD
ISO 6149-2 / -3 Rosca Métrica	DIN 3852-2 - Rosca BSPT	ISO 1179-2 - Rosca BSP
ISO 11926-2 / -3 Rosca UNF	ANSI / ASME B1.20.1-1983 - Rosca NPT	ISO 9974-2 - Rosca Métrica
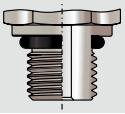	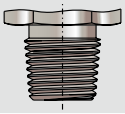	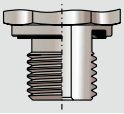

Exemplo de Codificação:

ERDM G1/8 BSP (Engate Macho Diagnóstico **G1/8 BSP**, tipo de vedação **WD**).

Material Inox AISI 316, acrescer a letra **I**, no final do código.

Vedações em Viton ou EPDM acrescer a letra **V** ou **E**, no final do código.

Em caso da necessidade de outro tipo de engate macho diagnóstico que não consta neste catálogo, entre em contato com nosso departamento técnico.

Engate Macho Diagnóstico ISO 15171-1 com Tomador de Pressão

N-ERDM

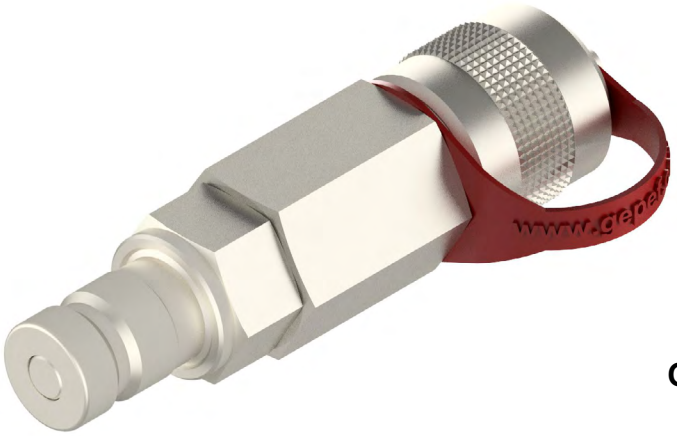

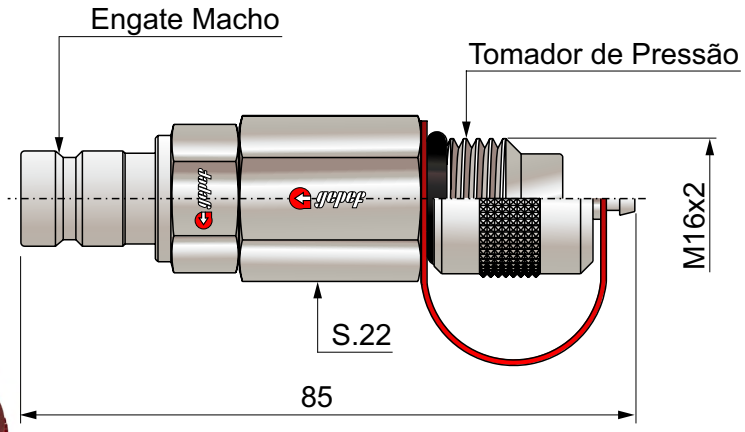

Obs: Tomador de Pressão montado sem válvula

Engate Fêmea Diagnóstico ISO 15171-1

ERDF



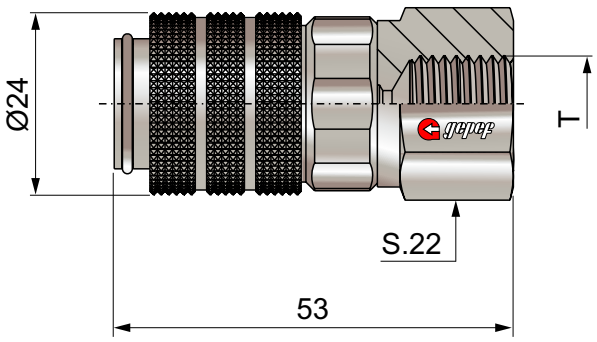

Tipo - Rosca T
ERDF 1/8 NPT
ERDF 1/4 NPT
ERDF G1/8 BSP
ERDF G1/4 BSP

Engate Fêmea Diagnóstico ISO 15171-1 com Tomador de Pressão

N-ERDF



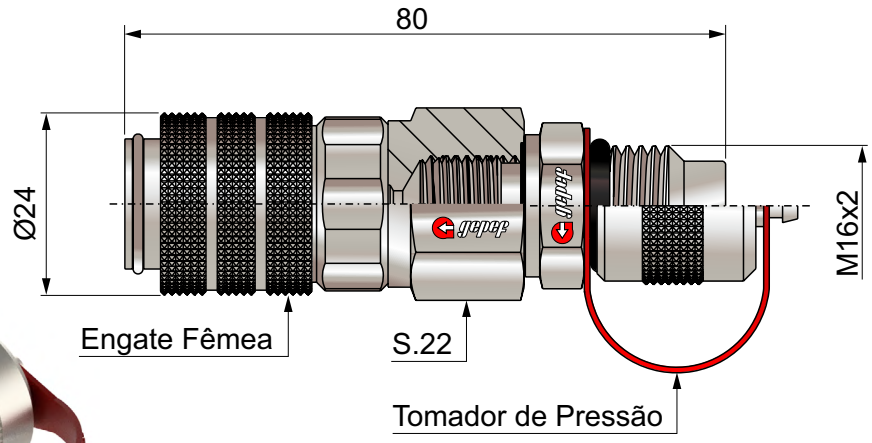

Obs: Tomador de Pressão montado sem válvula

Engate Fêmea Diagnóstico ISO 15171-1 90° com Tomador de Pressão

N-ERDF-90°



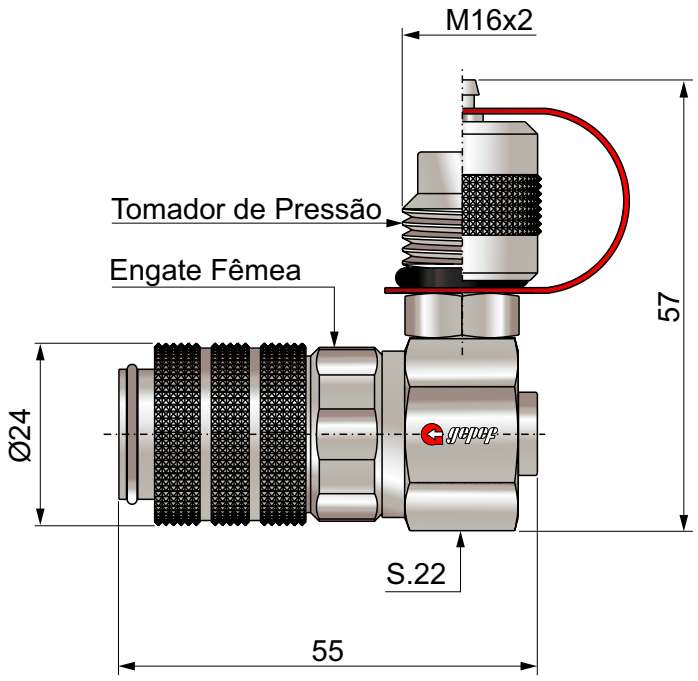

Obs: Tomador de Pressão montado sem válvula

ENGATE RÁPIDO PARA DIAGNÓSTICO E MONITORAMENTO TPKMT / TPKMTF

O Engate Rápido para diagnóstico e monitoramento para pressão de trabalho de até 600 bar / 8702 PSI, podem ser conectado sob pressão de até 300 bar / 4350 PSI no engate macho.
Neste sistema possível o monitoramento da pressão operacional do circuito de forma rápida e livre de vazamentos e sem a necessidade de um manômetro permanente no circuito.

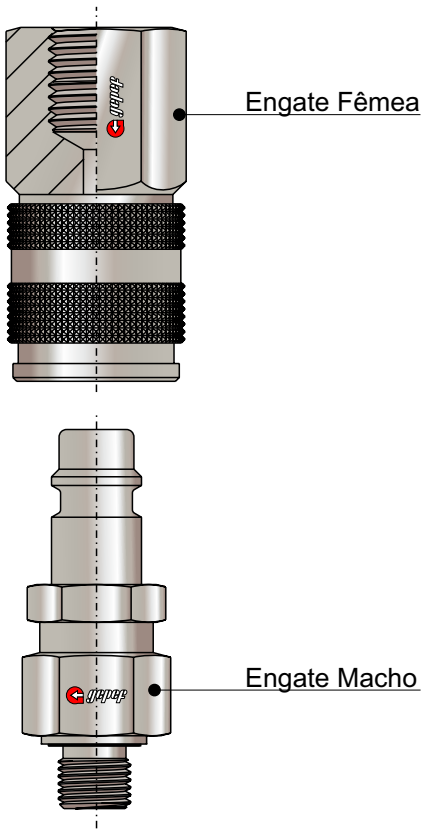

Conexão
Empurrando o engate macho ou a fêmea.
permitida quando pressurizada no máximo 300 bar / 4350 PSI

Materiais
Aço Carbono - com partes temperadas

Desconexão
Retração da luva.

Tratamento Superficial
Trivalente Branco (Isento Cr VI)
Zinco Níquel

Pressão Nominal de Trabalho
Até 600 bar / 8702 PSI

Fluidos
Óleos Hidráulicos e outros fluidos a base mineral
Verificar tabela de compatibilidade química das vedações

Vedações e Temperaturas de Trabalho
NBR / Buna-N (-25°C até 100°C) (-13°F até +212°F) - (Padrão)
(FKM) Viton (-15°C até 200°C) (-5°F até +392°F) - **V**
EPDM (-40°C até 150°C) (-40°F até +302°F) - **E**

TPKMT

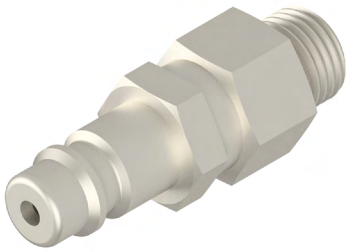

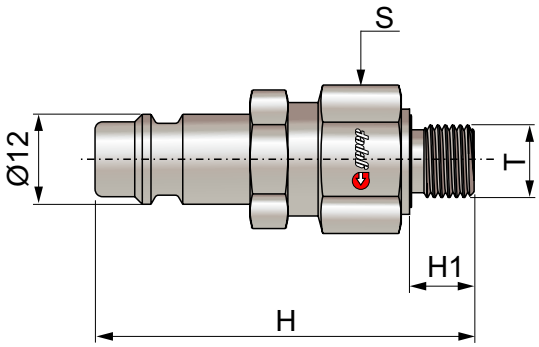

Tipo - Rosca T	H	H1	S	Pressão de Trabalho	Forma
TPKMT 1/2 UNF	50	9,5	17	600 bar / 8702 PSI	O
TPKMT 1/8 NPT	50	10	17	400 bar / 5801 PSI	C
TPKMT 1/4 NPT	54	15	17	600 bar / 8702 PSI	C
TPKMT G1/8 BSP	50	8	17	400 bar / 5801 PSI	WD
TPKMT G1/4 BSP	54	12	19	600 bar / 8702 PSI	WD

Forma O	Forma C	Forma WD
ISO 6149-2 / -3 Rosca Métrica	DIN 3852-2 - Rosca BSPT	ISO 1179-2 - Rosca BSP
ISO 11926-2 / -3 Rosca UNF	ANSI / ASME B1.20.1-1983 - Rosca NPT	ISO 9974-2 - Rosca Métrica
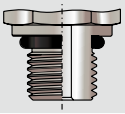	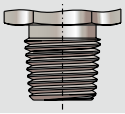	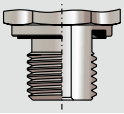

Exemplo de Codificação:

TPKMT G1/8 BSP (Engate Macho **G1/8 BSP**, tipo de vedação **WD**).

Material Inox AISI 316, acrescer a letra **I**, no final do código.

Vedações em Viton ou EPDM acrescer a letra **V** ou **E**, no final do código.

Em caso da necessidade de outro tipo de engate macho que não consta neste catálogo, entre em contato com nosso departamento técnico.

Engate Fêmea — TPKMTF

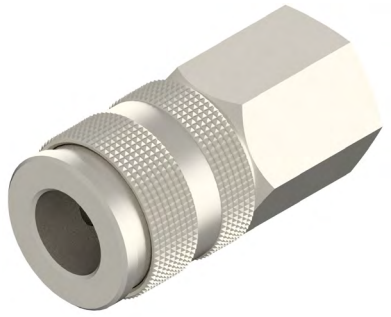

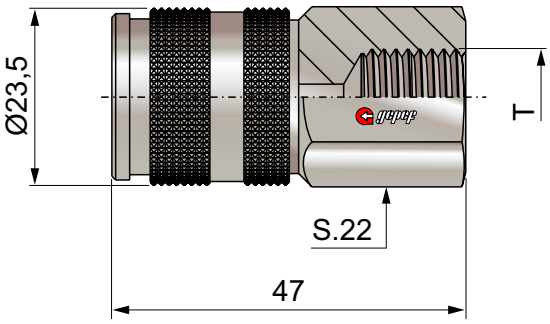

Tipo - Rosca T
TPKMTF 1/2 UNF
TPKMTF G1/8 BSP
TPKMTF G 1/4 BSP
TPKMTF 1/8 NPT
TPKMTF 1/4 NPT

Engate Fêmea com Tomador de Pressão — N-TPKMTF

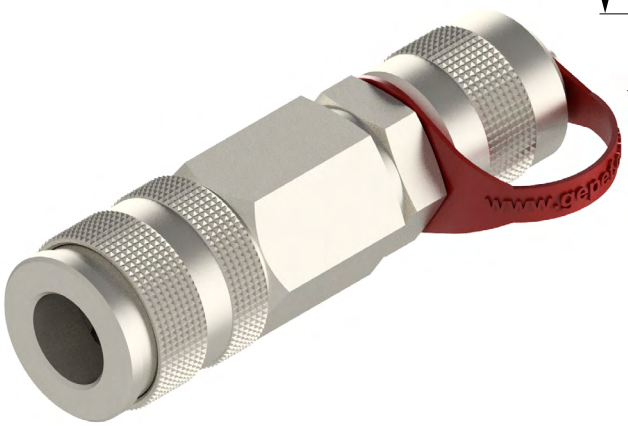

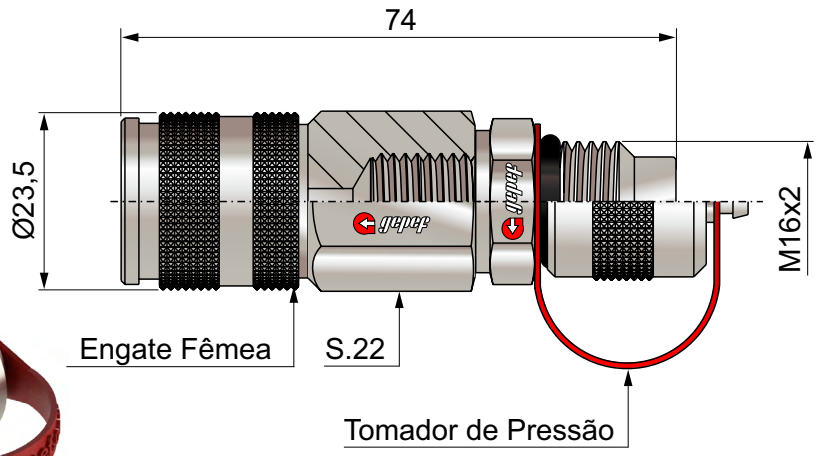

Obs: Tomador de Pressão montado sem válvula



MATRIZ - BOITUVA - SP

55 15 3264-1222

gepef@gepef.com.br

www.gepef.com.br

Avenida do Trabalhador, 1.680 (Fábrica)
CEP 18552-100 - Boituva - SP
Brasil

Av. Antônio Ângelo Amadio 681 Comercial / Administrativo (Coletas de Mercadorias)
CEP 18552-112 - Boituva - SP
Brasil

FILIAL - BELO HORIZONTE - MG

55 31 3327-4459

gepef-bh@gepef.com.br

www.gepef.com.br

Avenida Professor Mário Werneck, 300 (10º andar - sala 1004 - torre 2) Bairro Estoril
CEP 30455-610 - Belo Horizonte - MG
Brasil

Desenvolvido por: JDM Digital Mídia - 55 11 99286 0900