

gepef

Componentes para Bloco Manifold

Êmbolo Simples

EGPFS

D
1/2”
9/16”
5/8”



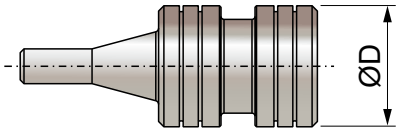

Materiais	Tratamento
SAE 8620	De acordo com a necessidade do cliente

Acabamento	Dimensões
Retificado	De acordo com a necessidade do cliente

Êmbolo Duplo

EGPFD

D
1/2”
9/16”
5/8”



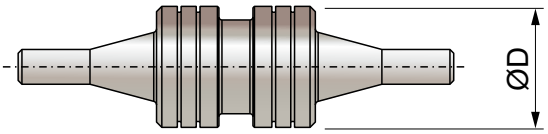

Materiais	Tratamento
SAE 8620	De acordo com a necessidade do cliente

Acabamento	Dimensões
Retificado	De acordo com a necessidade do cliente

Disco de Orifício Simples

DOS

D
1/2”
9/16”
5/8”

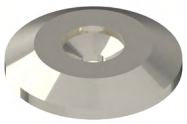

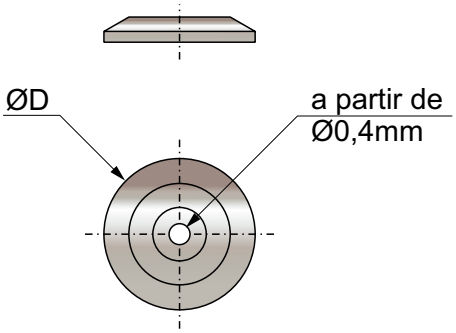

Materiais	Dimensões
Aço Carbono	De acordo com a necessidade do cliente

Disco de Orifício Unidirecional Sextavado

DOUS

D
1/2”
9/16”
5/8”

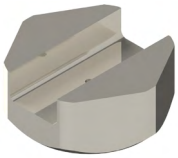

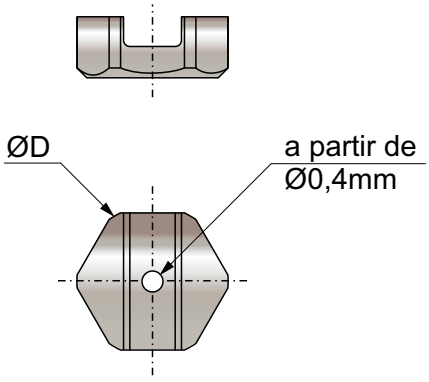

Materiais	Dimensões
Aço Carbono	De acordo com a necessidade do cliente

Disco de Orifício Unidirecional Quadrado — DOUQ

D
1/2’’
9/16’’
5/8’’



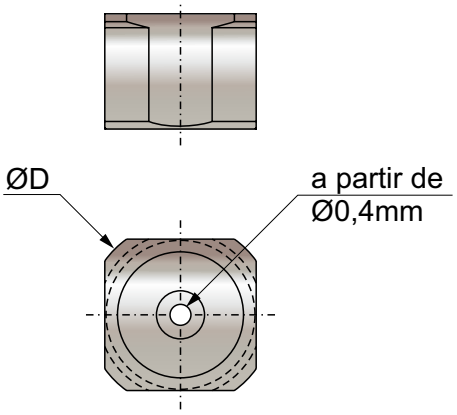

Materiais	Dimensões
Aço Carbono	De acordo com a necessidade do cliente



MATRIZ - BOITUVA - SP

55 15 3264-1222

gepef@gepef.com.br

www.gepef.com.br

Avenida do Trabalhador, 1.680 (Fábrica)
CEP 18552-100 - Boituva - SP
Brasil

Av. Antônio Ângelo Amadio 681 Comercial / Administrativo (Coletas de Mercadorias)
CEP 18552-112 - Boituva - SP
Brasil

FILIAL - BELO HORIZONTE - MG

55 31 3327-4459

gepef-bh@gepef.com.br

www.gepef.com.br

Avenida Professor Mário Werneck, 300 (10º andar - sala 1004 - torre 2) Bairro Estoril
CEP 30455-610 - Belo Horizonte - MG
Brasil

Desenvolvido por: JDM Digital Mídia - 55 11 99286 0900