

gepef

Bujão

BUJÃO CABEÇA REDONDA

Bujões roscados de acordo com as normas DIN 908, SAE J1926, SAE J476, ISO 11926, ISO 6149, ISO 9974, ISO 1179, BSP, NPT, UNF e Métrico, disponível em aço carbono e inox.
Tratamentos de superfície disponíveis em trivalente branco (isento de Cr VI) e zinco níquel.
Para outras especificações, consulte-nos.



Materiais
Aço Carbono
Aço Inox AISI 316

Tratamento Superficial
Trivalente Branco (Isento Cr VI)
Zinco Níquel

Vedações e Temperaturas de Trabalho
NBR / Buna-N (-25°C até 100°C) (-13°F até +212°F) - (Padrão)
(FKM) Viton (-15°C até 200°C) (-5°F até +392°F) - **V**
EPDM (-40°C até 150°C) (-40°F até +302°F) - **E**

Fluidos
Óleos Hidráulicos e outros fluidos a base mineral
Verificar tabela de compatibilidade química das vedações

Bujão Cabeça Redonda Rosca BSP ISO 1179

BJSI - BSP

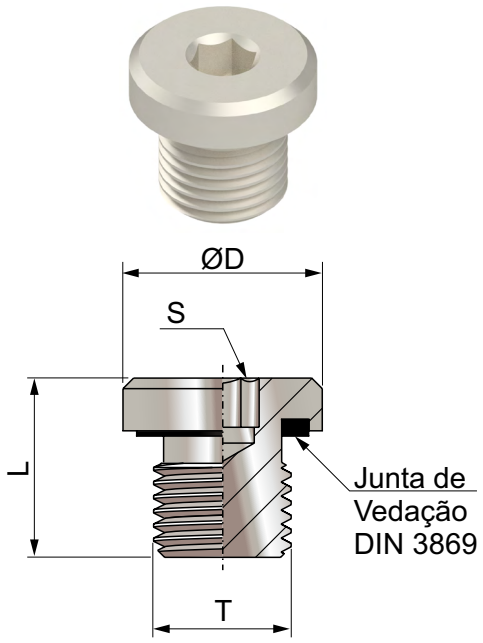

ISO 1179					
Tipo - Rosca T	D	S	L	Pressão de Trabalho	Peso / gr.
BJSI G1/8	14	5	12	400 bar / 5801 PSI	8
BJSI G1/4	19	6	17	400 bar / 5801 PSI	20
BJSI G3/8	22	8	17	400 bar / 5801 PSI	25
BJSI G1/2	27	10	19	400 bar / 5801 PSI	51
BJSI G3/4	32	12	21	400 bar / 5801 PSI	79
BJSI G1	40	17	21	400 bar / 5801 PSI	130
BJSI G1 1/4	50	22	23	315 bar / 4568 PSI	198
BJSI G1 1/2	55	24	23	315 bar / 4568 PSI	263

Bujão Cabeça Redonda Rosca Métrica ISO 9974

BJSI - MÉTRICA ISO 9974

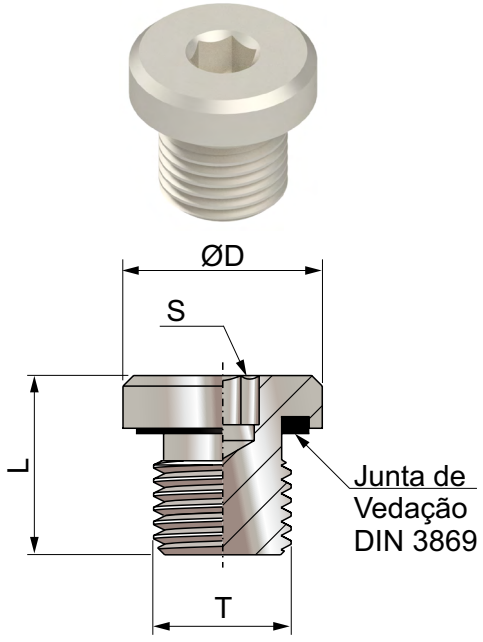

ISO 9974					
Tipo - Rosca T	D	S	L	Pressão de Trabalho	Peso / gr.
BJSI M10x1-WD	14	5	12	400 bar / 5801 PSI	8
BJSI M12x1,5-WD	17	6	17	400 bar / 5801 PSI	14
BJSI M14x1,5-WD	19	6	17	400 bar / 5801 PSI	20
BJSI M16x1,5-WD	22	8	17	400 bar / 5801 PSI	25
BJSI M18x1,5-WD	24	8	17	400 bar / 5801 PSI	32
BJSI M20x1,5-WD	26	10	19	400 bar / 5801 PSI	42
BJSI M22x1,5-WD	27	10	19	400 bar / 5801 PSI	51
BJSI M26x1,5-WD	32	12	21	400 bar / 5801 PSI	78
BJSI M27x2-WD	32	12	21	400 bar / 5801 PSI	79
BJSI M33x2-WD	40	17	23	400 bar / 5801 PSI	130
BJSI M42x2-WD	50	22	23	315 bar / 4568 PSI	198
BJSI M48x2-WD	55	24	23	315 bar / 4568 PSI	263

Forma WD
ISO 1179-2 - Rosca BSP
ISO 9974-2 - Rosca Métrica

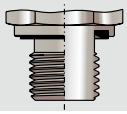

Exemplo de Codificação:

BJSI 3/8 BSP (Bujão cabeça redonda 3/8 BSP, tipo de vedação **WD**).

Material Inox AISI 316, acrescer a letra **I**, no final do código.

Vedações em Viton ou EPDM acrescer a letra **V** ou **E**, no final do código.

Em caso da necessidade de outro tipo de bujão que não consta neste catálogo, entre em contato com nosso departamento técnico.

Bujão Cabeça Redonda Rosca UNF ISO 11926

BJSI UNF - ISO 11926



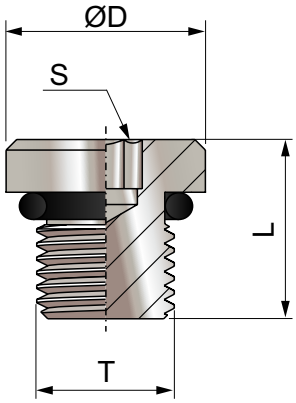

ISO 11926					
Tipo - Rosca T	D	S	L	Pressão de Trabalho	Peso / gr.
BJSI 3/8-24 UNF	13	1/8	10	420 bar / 6090 PSI	5
BJSI 7/16-20 UNF	14	3/16	12	420 bar / 6090 PSI	7
BJSI 1/2-20 UNF	16	3/16	12	420 bar / 6090 PSI	10
BJSI 9/16-18 UNF	18	1/4	13	420 bar / 6090 PSI	12
BJSI 3/4-16 UNF	22	5/16	15	420 bar / 6090 PSI	26
BJSI 7/8-14 UNF	25	3/8	16	420 bar / 6090 PSI	39
BJSI 1 1/16-12 UNF	32	9/16	19	420 bar / 6090 PSI	64
BJSI 1 3/16-12 UNF	35	9/16	19	380 bar / 5510 PSI	85
BJSI 1 5/16-12 UNF	38	5/8	19	380 bar / 5510 PSI	103
BJSI 1 5/8-12 UNF	48	3/4	19	280 bar / 4060 PSI	165
BJSI 1 7/8-12 UNF	54	3/4	20	210 bar / 3045 PSI	238

Bujão Cabeça Redonda Rosca Métrica ISO 6149

BJSI - MÉTRICA ISO 6149



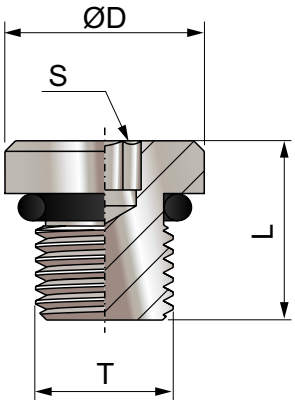

ISO 6149					
Tipo - Rosca T	D	S	L	Pressão de Trabalho	Peso / gr.
BJSI M8x1-O	12	4	13	630 bar / 9137 PSI	6
BJSI M10x1-O	13	5	13,5	630 bar / 9137 PSI	8
BJSI M12x1,5-O	17	6	15	630 bar / 9137 PSI	14
BJSI M14x1,5-O	19	6	16	630 bar / 9137 PSI	20
BJSI M16x1,5-O	21	8	17,5	630 bar / 9137 PSI	26
BJSI M18x1,5-O	23	8	19	630 bar / 9137 PSI	37
BJSI M22x1,5-O	27	10	20	630 bar / 9137 PSI	58
BJSI M26x1,5-O	31	12	21	400 bar / 5801 PSI	77
BJSI M27x2-O	32	12	23,5	400 bar / 5801 PSI	95
BJSI M33x2-O	38	14	25	400 bar / 5801 PSI	148
BJSI M42x2-O	48	22	25,5	400 bar / 5801 PSI	233
BJSI M48x2-O	55	24	28	400 bar / 5801 PSI	336

Forma O

ISO 6149-2 / -3 Rosca Métrica

ISO 11926-2 / -3 Rosca UNF

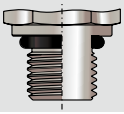

Exemplo de Codificação:

BJSI 3/8 UNF (Bujão cabeça redonda 3/8 UNF, tipo de vedação **Anel Oring**).

Material Inox AISI 316, acrescer a letra **I**, no final do código.

Vedações em Viton ou EPDM acrescer a letra **V** ou **E**, no final do código.

Em caso da necessidade de outro tipo de bujão que não consta neste catálogo, entre em contato com nosso departamento técnico.

Tampão de Vedação para Cones DKO 24° — BUTZ



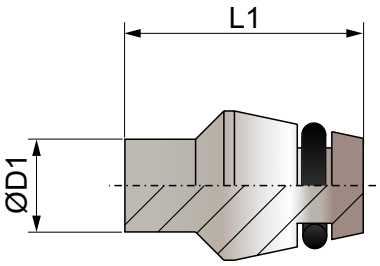

BUTZ					
Código	Série	D1	L1	Pressão de Trabalho	Peso / gr.
BUTZ-06	L	06	18,5	500 bar / 7250 PSI	6
BUTZ-08	L	08	18,5	500 bar / 7250 PSI	9
BUTZ-10	L	10	20,0	500 bar / 7250 PSI	15
BUTZ-12	L	12	20,5	400 bar / 5800 PSI	21
BUTZ-15	L	15	20,5	400 bar / 5800 PSI	32
BUTZ-18	L	18	22,5	400 bar / 5800 PSI	49
BUTZ-22	L	22	25,0	250 bar / 3625 PSI	80
BUTZ-28	L	28	25,5	250 bar / 3625 PSI	131
BUTZ-35	L	35	30,0	250 bar / 3625 PSI	240
BUTZ-42	L	42	30,0	250 bar / 3625 PSI	343
BUTZ-06	S	06	18,5	800 bar / 11600 PSI	6
BUTZ-08	S	08	18,5	800 bar / 11600 PSI	9
BUTZ-10	S	10	20,0	800 bar / 11600 PSI	15
BUTZ-12	S	12	20,5	630 bar / 9135 PSI	21
BUTZ-14	S	14	22,5	630 bar / 9135 PSI	30
BUTZ-16	S	16	23,5	630 bar / 9135 PSI	40
BUTZ-20	S	20	28,5	420 bar / 6090 PSI	78
BUTZ-25	S	25	29,0	420 bar / 6090 PSI	120
BUTZ-30	S	30	30,5	420 bar / 6090 PSI	180
BUTZ-38	S	38	33,0	420 bar / 6090 PSI	309

Exemplo de Codificação:

BUTZ 06 (Tampão DKO 6 DIN 2353, Série L).

Material Inox AISI 316, acrescer a letra **I**, no final do código.

Vedações em Viton ou EPDM acrescer a letra **V** ou **E**, no final do código.

Em caso da necessidade de outro tipo de bujão que não consta neste catálogo, entre em contato com nosso departamento técnico.



MATRIZ - BOITUVA - SP

55 15 3264-1222

gepef@gepef.com.br

www.gepef.com.br

Avenida do Trabalhador, 1.680 (Fábrica)
CEP 18552-100 - Boituva - SP
Brasil

Av. Antônio Ângelo Amadio 681 Comercial / Administrativo (Coletas de Mercadorias)
CEP 18552-112 - Boituva - SP
Brasil

FILIAL - BELO HORIZONTE - MG

55 31 3327-4459

gepef-bh@gepef.com.br

www.gepef.com.br

Avenida Professor Mário Werneck, 300 (10º andar - sala 1004 - torre 2) Bairro Estoril
CEP 30455-610 - Belo Horizonte - MG
Brasil

Desenvolvido por: JDM Digital Mídia - 55 11 99286 0900