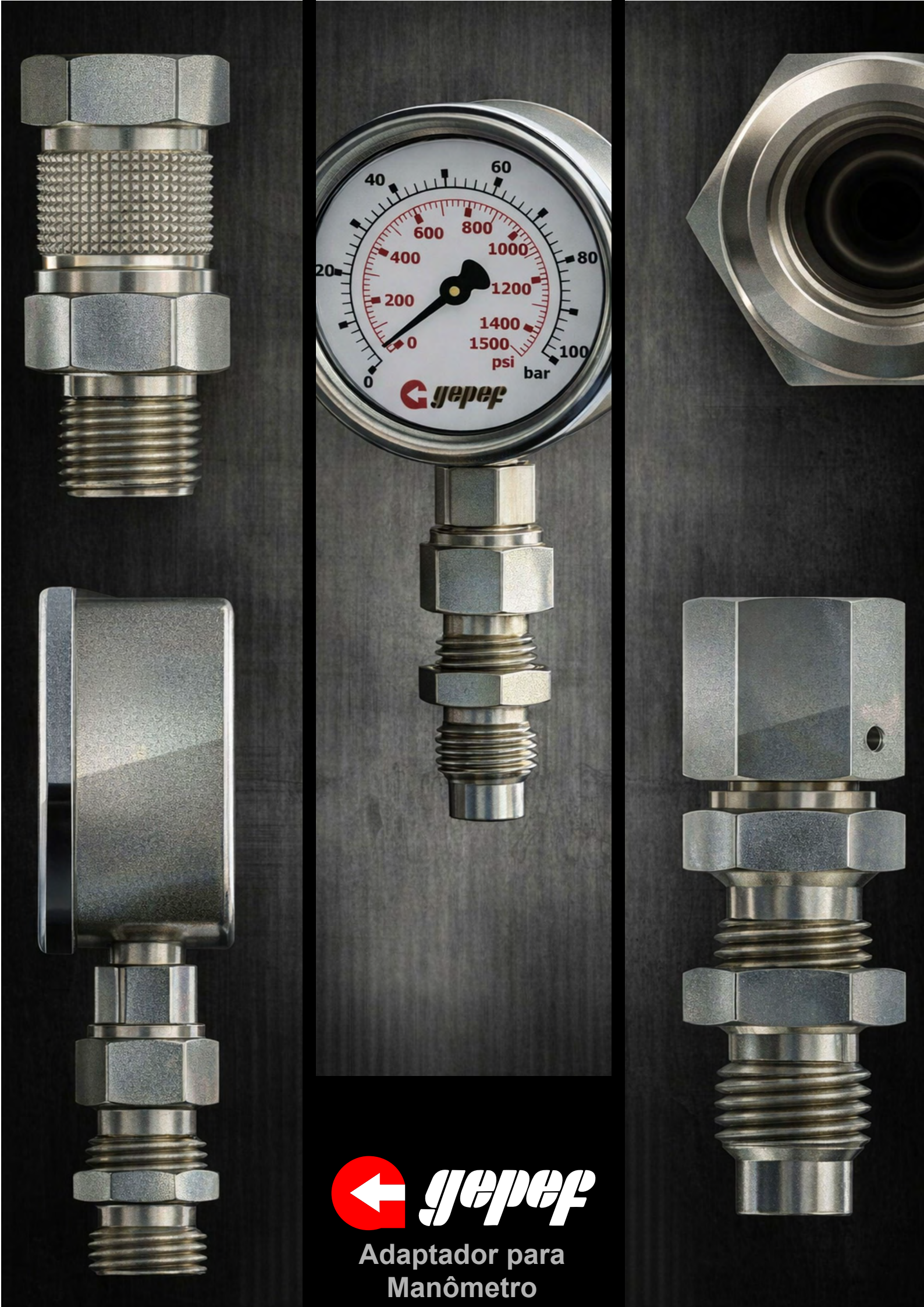

gepef

Adaptador para Manômetro

ADAPTADOR PARA MANÔMETRO

Os Adaptadores para Manômetros são utilizados para interligações de manômetros e transdutores de pressão com outros componentes como:
Mangueiras Capilares, Tomadores de Pressão, tubos,etc.
Podem ser usados de modo manual, fixados em um suporte, ou painel, tendo a opção com sistema orientável onde é possível direcionar a posição do manômetro.
Caso você não encontre o adaptador que necessite entre em contato conosco.
Obs. Todos Adaptadores são montados sem válvula.

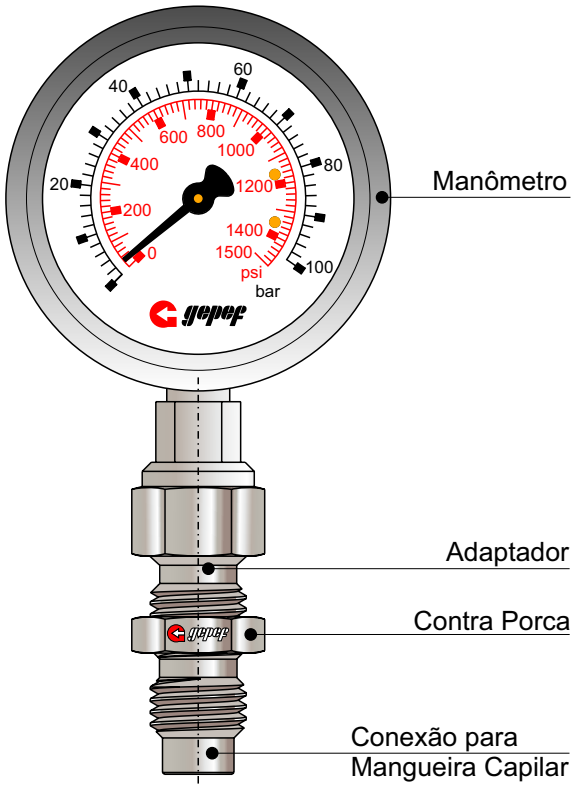

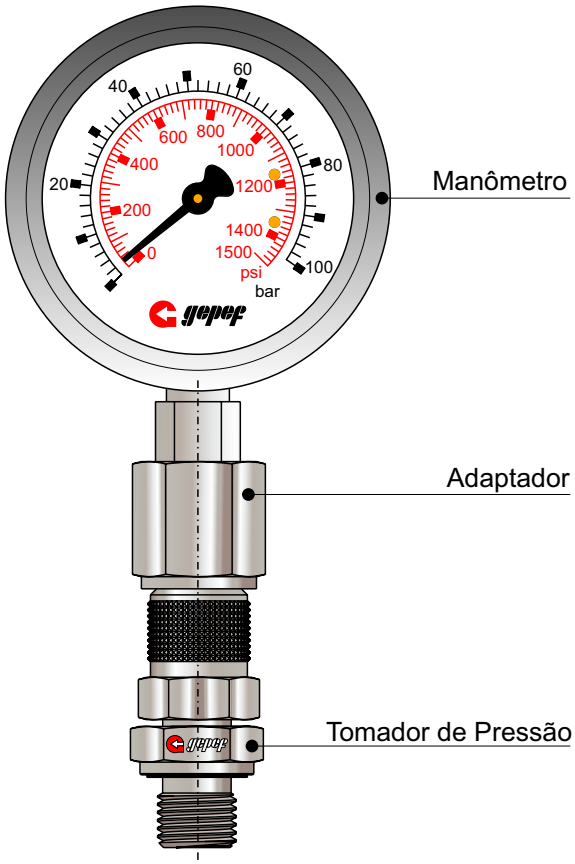

Aplicação
Medição de Pressão

Intercambialidade
ISO 15171-2

Vedação da Válvula
Pistão (Padrão) ou Esfera

Materiais
Aço Carbono
Aço Inox AISI 316

Pressão Nominal de Trabalho
Até 630 bar / 9137 PSI

Tratamento Superficial
Trivalente Branco (Isento Cr VI)
Zinco Níquel
Verde Oliva

Vedações e Temperaturas de Trabalho
NBR / Buna-N (-25°C até 100°C) (-13°F até +212°F) - (Padrão)
(FKM) Viton (-15°C até 200°C) (-5°F até +392°F) - **V**
EPDM (-40°C até 150°C) (-40°F até +302°F) - **E**

Fluidos
Óleos Hidráulicos e outros fluidos a base mineral
Verificar tabela de compatibilidade química das vedações
Gases - Consultar

Adaptador para Ligação com Mangueira

ADMM

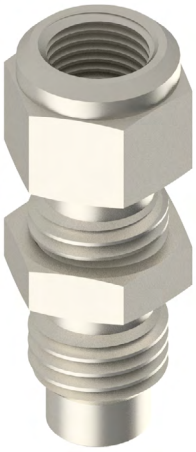

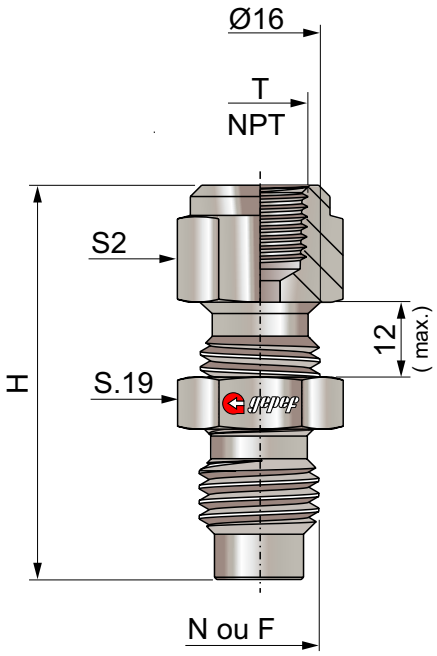

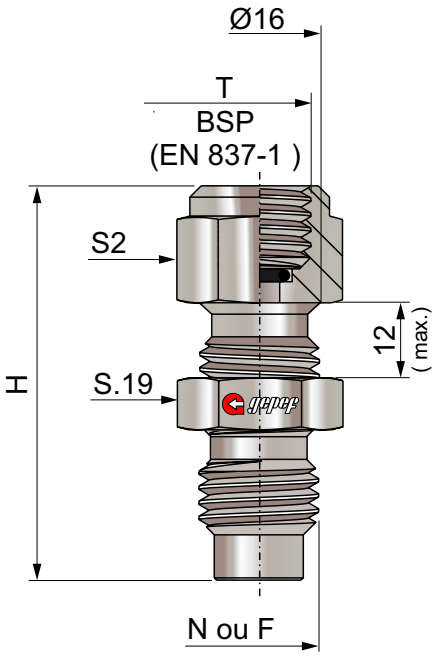

Rosca N ou F
N - M16x2
F - M16x1,5

Tipo - Rosca T	S2	H
ADMM 1/8 NPT	19	55
ADMM 1/4 NPT	19	55
ADMM 1/2 NPT	27	60
ADMM G1/8 BSP	19	55
ADMM G1/4 BSP	19	55
ADMM G1/2 BSP	27	60

Exemplo de Codificação:

N-ADMM 1/8 NPT (Adaptador para ligação com mangueira M16x2, com rosca fêmea **1/8 NPT**).

Material Inox AISI 316, acrescer a letra **I**, no final do código.

Vedações em Viton ou EPDM acrescer a letra **V** ou **E**, no final do código.

Em caso da necessidade de outro tipo de adaptador que não consta neste catálogo, entre em contato com nosso departamento técnico.

Adaptador Fêmea para Montagem Direta — ADMT

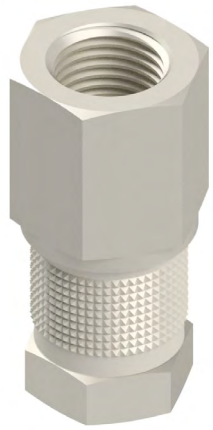

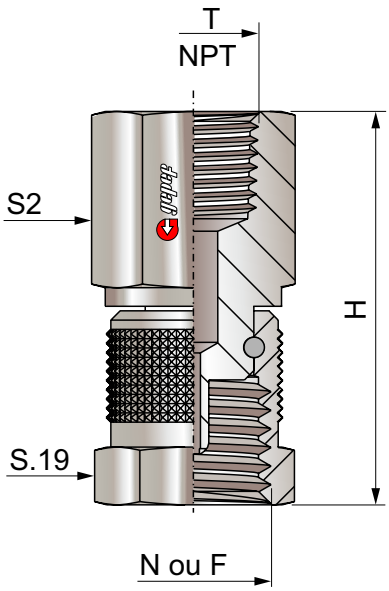

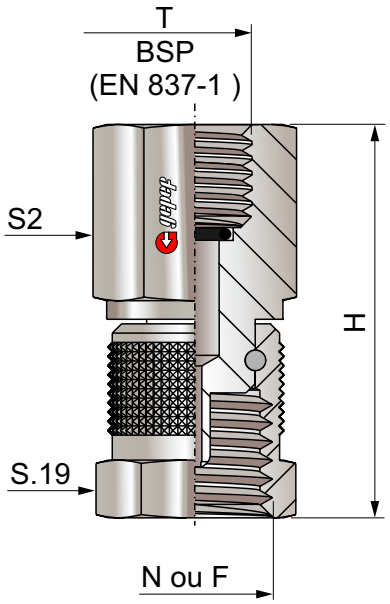

Rosca N ou F
N - M16x2
F - M16x1,5

Tipo - Rosca T	S2	H
ADMT 1/4 NPT	19	44
ADMT 1/2 NPT	27	48
ADMT G1/4 BSP	19	44
ADMT G1/2 BSP	27	48

Exemplo de Codificação:

N-ADMT G1/2 BSP (Adaptador fêmea para montagem direta M16x2, com rosca fêmea **G1/2 BSP**).

Material Inox AISI 316, acrescer a letra **I**, no final do código.

Vedações em Viton ou EPDM acrescer a letra **V** ou **E**, no final do código.

Em caso da necessidade de outro tipo de adaptador que não consta neste catálogo, entre em contato com nosso departamento técnico.

Adaptador Macho Fêmea para Montagem Direta — ADMF



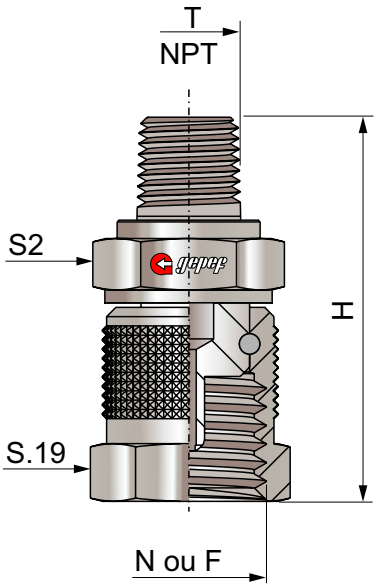

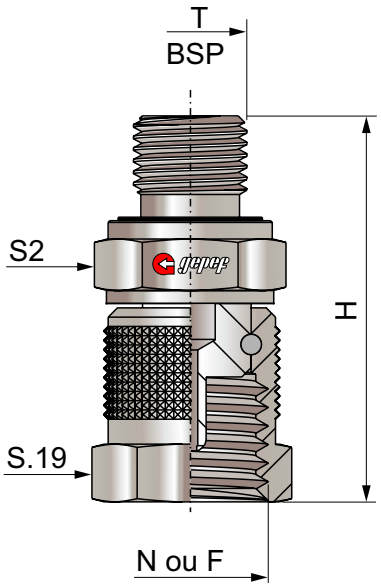

Rosca N ou F
N - M16x2
F - M16x1,5

Tipo - Rosca T	S2	H	Forma
ADMF 1/8 NPT	17	42	C
ADMF 1/4 NPT	17	42	C
ADMF 3/8 NPT	19	44	C
ADMF 1/2 NPT	22	45	C
ADMF G1/4 BSP	19	42	WD / O
ADMF G3/8 BSP	22	44	WD / O
ADMF G1/2 BSP	27	45	WD / O
ADMF M12x1,5	17	42	WD / O
ADMF M14x1,5	19	42	WD / O
ADMF M16x1,5	22	44	WD / O
ADMF M18x1,5	24	45	WD / O

Forma O	Forma C	Forma WD
ISO 6149-2 / -3 Rosca Métrica	DIN 3852-2 - Rosca BSPT	ISO 1179-2 - Rosca BSP
ISO 11926-2 / -3 Rosca UNF	ANSI / ASME B1.20.1-1983 - Rosca NPT	ISO 9974-2 - Rosca Métrica
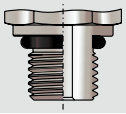	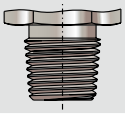	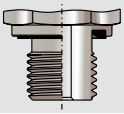

Exemplo de Codificação:

N-ADMF 1/8 NPT (Adaptador macho fêmea para montagem direta M16x2, com rosca macho **1/8 NPT**).

Material Inox AISI 316, acrescer a letra **I**, no final do código.

Vedações em Viton ou EPDM acrescer a letra **V** ou **E**, no final do código.

Em caso da necessidade de outro tipo de adaptador que não consta neste catálogo, entre em contato com nosso departamento técnico.

Adaptador Orientável para Manômetro

AOM BSP / NPT



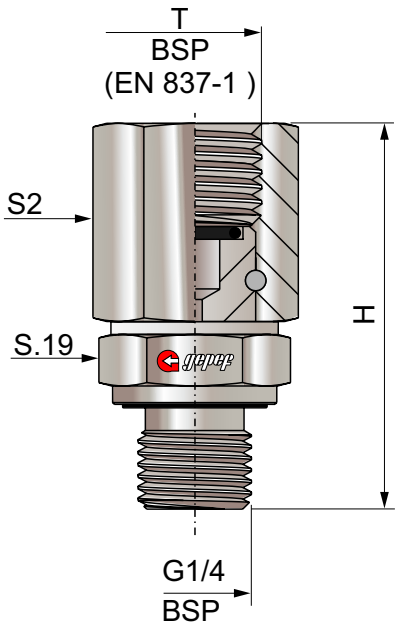

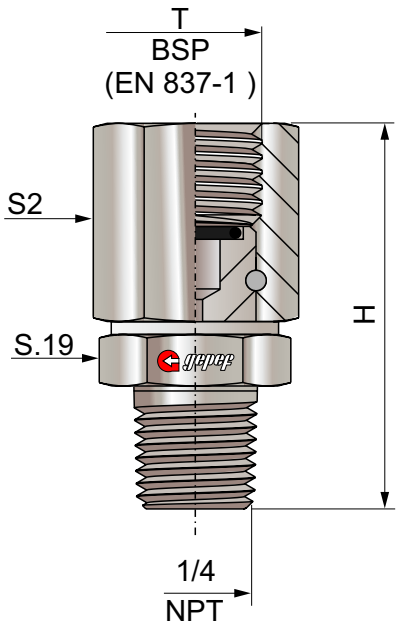

Tipo - Rosca T	S2	H
AOM 1/4 NPT	17	43
AOM 1/2 NPT	22	47
AOM G1/4 BSP	19	41
AOM G1/2 BSP	27	46

Forma O	Forma C	Forma WD
ISO 6149-2 / -3 Rosca Métrica	DIN 3852-2 - Rosca BSPT	ISO 1179-2 - Rosca BSP
ISO 11926-2 / -3 Rosca UNF	ANSI / ASME B1.20.1-1983 - Rosca NPT	ISO 9974-2 - Rosca Métrica
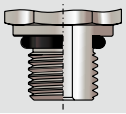	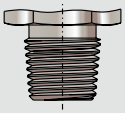	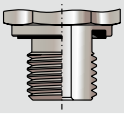

Exemplo de Codificação:

AOM G1/4 BSP (Adaptador orientável para manômetro **1/4 BSP,** com rosca fêmea 1/4 BSP).

Material Inox AISI 316, acrescer a letra **I**, no final do código.

Vedações em Viton ou EPDM acrescer a letra **V** ou **E**, no final do código.

Em caso da necessidade de outro tipo de adaptador que não consta neste catálogo, entre em contato com nosso departamento técnico.

AOM 24° DIN 2353



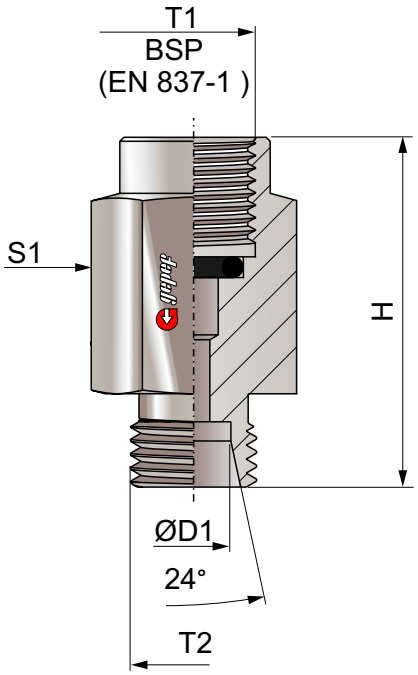

EN 837-1 / DIN 2353 Série L						
Código	T1	T2	D1	S1	H	Pressão de Trabalho
AOM G1/4x6LM	G1/4 BSP	M12x1,5	6	19	29	315 bar / 4568 PSI
AOM G1/4x8LM	G1/4 BSP	M14x1,5	8	19	29	315 bar / 4568 PSI
AOM G1/4x10LM	G1/4 BSP	M16x1,5	10	19	30	315 bar / 4568 PSI
AOM G1/4x12LM	G1/4 BSP	M18x1,5	12	19	30	315 bar / 4568 PSI

EN 837-1 / DIN 2353 Série S						
Código	T1	T2	D1	S1	H	Pressão de Trabalho
AOM G1/4x6SM	G1/4 BSP	M14x1,5	6	19	30	630 bar / 9137 PSI
AOM G1/4x8SM	G1/4 BSP	M16x1,5	8	19	30	630 bar / 9137 PSI
AOM G1/4x10SM	G1/4 BSP	M18x1,5	10	19	31	630 bar / 9137 PSI
AOM G1/4x12SM	G1/4 BSP	M20x1,5	12	19	31	630 bar / 9137 PSI

Exemplo de Codificação:

AOM G1/4x6LM (Adaptador orientável para manômetro **1/4 BSP,** com rosca macho M12x1,5).

Material Inox AISI 316, acrescer a letra **I**, no final do código.

Vedações em Viton ou EPDM acrescer a letra **V** ou **E**, no final do código.

Em caso da necessidade de outro tipo de adaptador que não consta neste catálogo, entre em contato com nosso departamento técnico.

AOM 24° DIN 3865



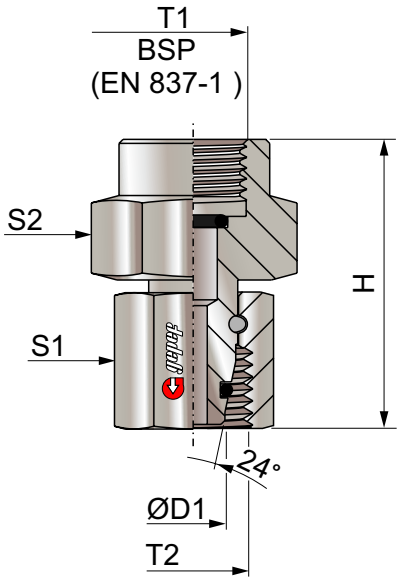

EN 837-1 / DIN 3865 Série L							
Código	T1	T2	D1	S1	S2	H	Pressão de Trabalho
AOM G1/4x6LF	G1/4 BSP	M12x1,5	6	19	17	37	315 bar / 4568 PSI
AOM G1/4x8LF	G1/4 BSP	M14x1,5	8	19	17	37	315 bar / 4568 PSI
AOM G1/4x10LF	G1/4 BSP	M16x1,5	10	19	19	37	315 bar / 4568 PSI
AOM G1/4x12LF	G1/4 BSP	M18x1,5	12	19	22	37	315 bar / 4568 PSI

EN 837-1 / DIN 3865 Série S							
Código	T1	T2	D1	S1	S2	H	Pressão de Trabalho
AOM G1/4x6SF	G1/4 BSP	M14x1,5	6	19	17	37	630 bar / 9137 PSI
AOM G1/4x8SF	G1/4 BSP	M16x1,5	8	19	19	37	630 bar / 9137 PSI
AOM G1/4x10SF	G1/4 BSP	M18x1,5	10	19	22	40	630 bar / 9137 PSI
AOM G1/4x12SF	G1/4 BSP	M20x1,5	12	19	22	40	630 bar / 9137 PSI

Exemplo de Codificação:

AOM G1/4x6LM (Adaptador orientável para manômetro **1/4 BSP,** com rosca fêmea M12x1,5).

Material Inox AISI 316, acrescer a letra **I**, no final do código.

Vedações em Viton ou EPDM acrescer a letra **V** ou **E**, no final do código.

Em caso da necessidade de outro tipo de adaptador que não consta neste catálogo, entre em contato com nosso departamento técnico.

Adaptador Orientável para Painel e Manômetro — ADAOM



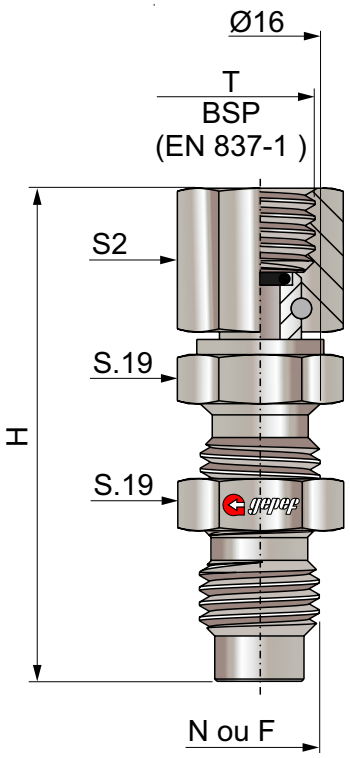

Rosca N ou F	Tipo - Rosca T	S2	H
N - M16x2	ADAOM G1/4 BSP	19	65
F - M16x1,5	ADAOM G1/2 BSP	27	68

Exemplo de Codificação:

N-ADAOM G1/2 BSP (Adaptador orientável para painel e manômetro M16x2, com rosca fêmea **G1/2 BSP**).

Material Inox AISI 316, acrescer a letra **I**, no final do código.

Vedações em Viton ou EPDM acrescer a letra **V** ou **E**, no final do código.

Em caso da necessidade de outro tipo de adaptador que não consta neste catálogo, entre em contato com nosso departamento técnico.



MATRIZ - BOITUVA - SP

55 15 3264-1222

gepef@gepef.com.br

www.gepef.com.br

Avenida do Trabalhador, 1.680 (Fábrica)
CEP 18552-100 - Boituva - SP
Brasil

Av. Antônio Ângelo Amadio 681 Comercial / Administrativo (Coletas de Mercadorias)
CEP 18552-112 - Boituva - SP
Brasil

FILIAL - BELO HORIZONTE - MG

55 31 3327-4459

gepef-bh@gepef.com.br

www.gepef.com.br

Avenida Professor Mário Werneck, 300 (10º andar - sala 1004 - torre 2) Bairro Estoril
CEP 30455-610 - Belo Horizonte - MG
Brasil

Desenvolvido por: JDM Digital Mídia - 55 11 99286 0900